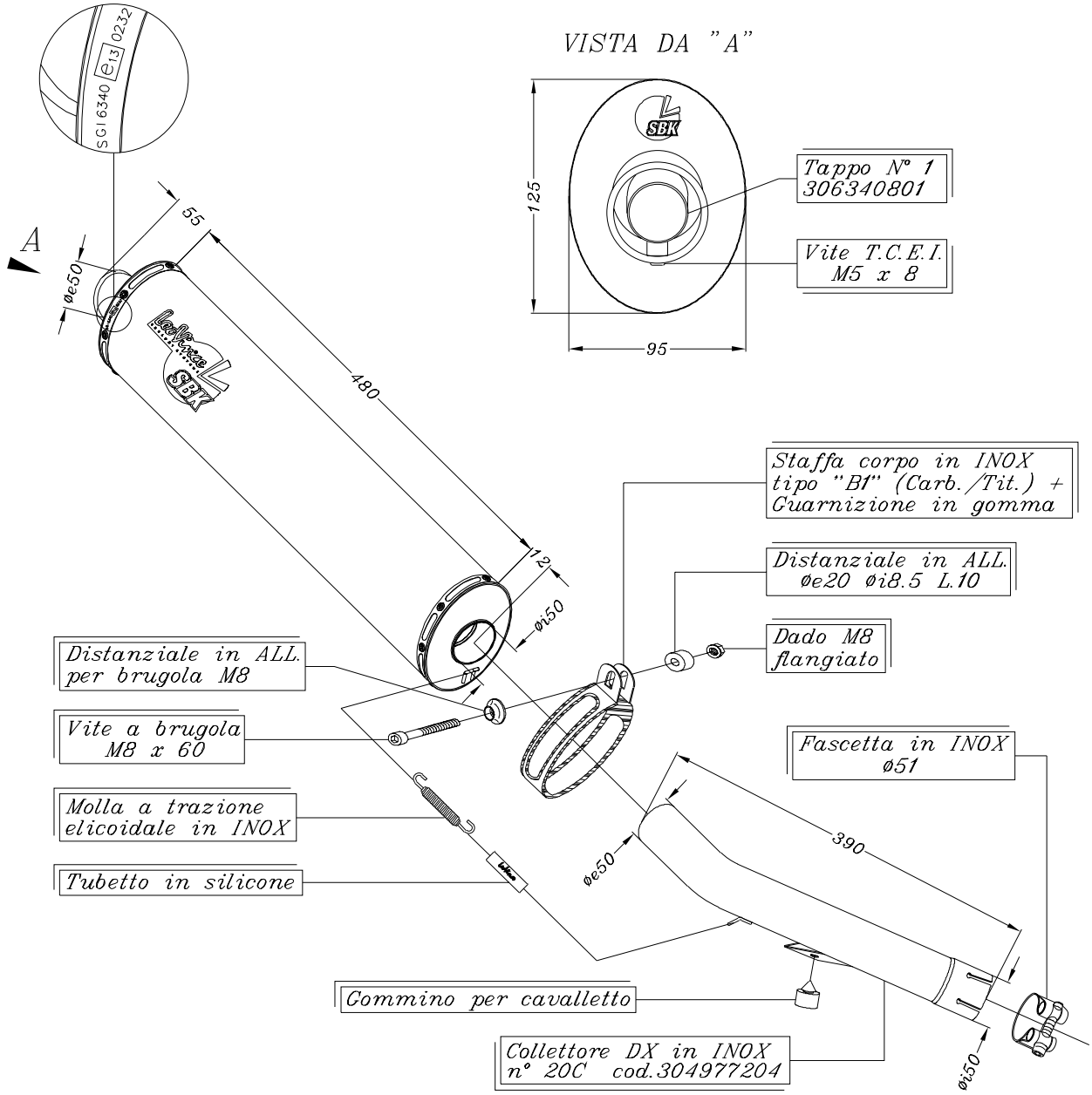

ART. 6471 HONDA CBR 600 F4 ('99/'00)

Slip-on SBK - Ovale TITANIO - Passaggio BASSO
OMOLOGATO "EVOLUTION II"