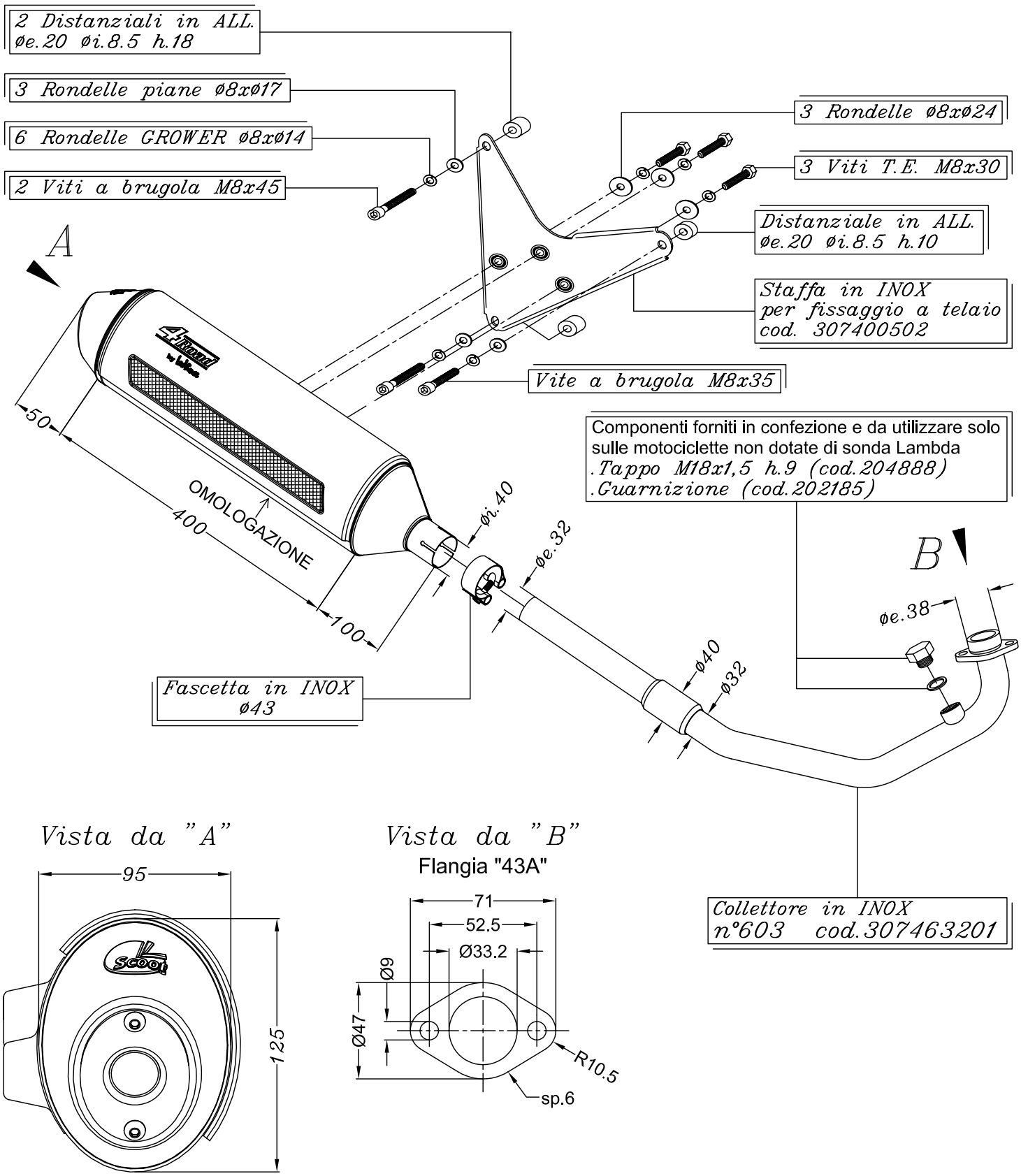

Art.7463C Silenziatore << 4 ROAD >> per

APRILIA SPORTCITY 250 i.e. ('06/'08)