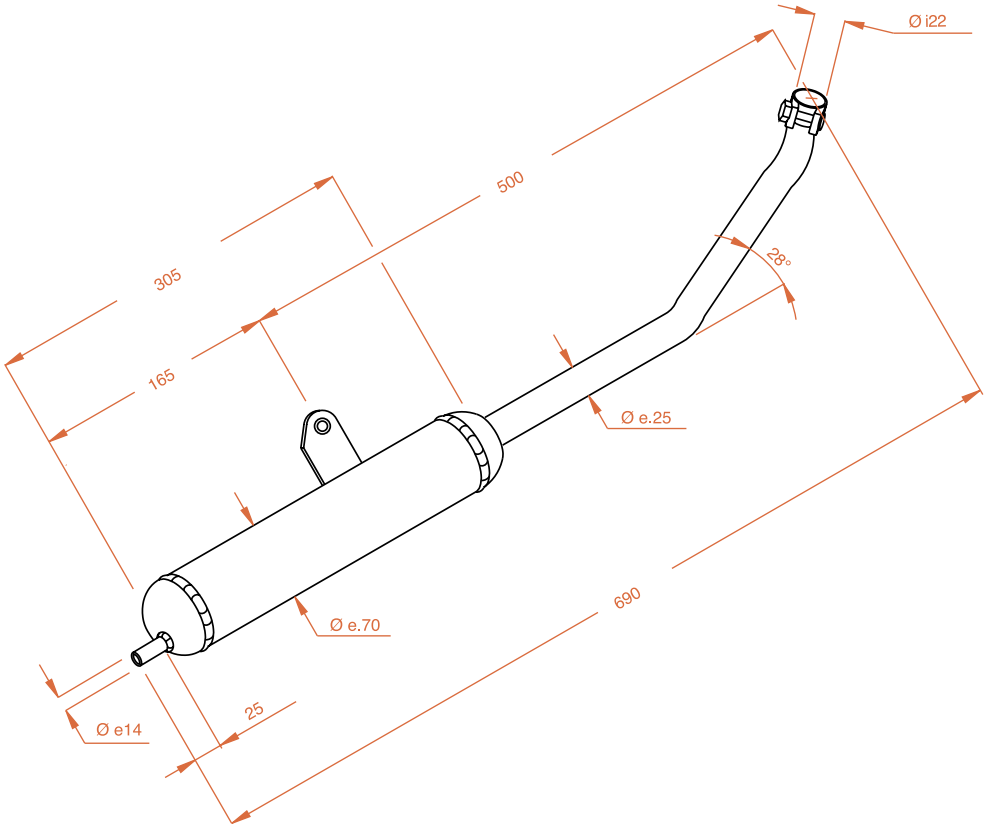

SITO PLUS

Art.: 0249

PIAGGIO SI - KS - FL2 - BOSS

SILENZIATORE TIPO ORIGINALE ●	SILENZIATORE DI RICAMBIO ❍

VERNICIATO NERO ●	VERNICIATO TRASPARENTE ❍	VERNICIATO ALLUMINIO ❍

CROMATO CHIARO ❍	CROMATO NERO ❍
PARTE FINALE IN ALLUMINIO ❍	RIVESTIMENTO IN ACCIAIO INOX ❍

❍ Collettore ❍ Silenziatore
● Silenziatore completo di collettore
❍ Coppia silenziatori (2)
❍ Coppia silenziatori + compensatori (2+1)
❍ Coppia silenziatori + 4 collettori (2+4)
❍ 4 silenziatori + 4 collettori (4+4)

OMOLOGAZIONE

E	DGM(I)	TPSI(F)	ABE(D)	BSAU(GB)
●	❍	❍	❍	❍