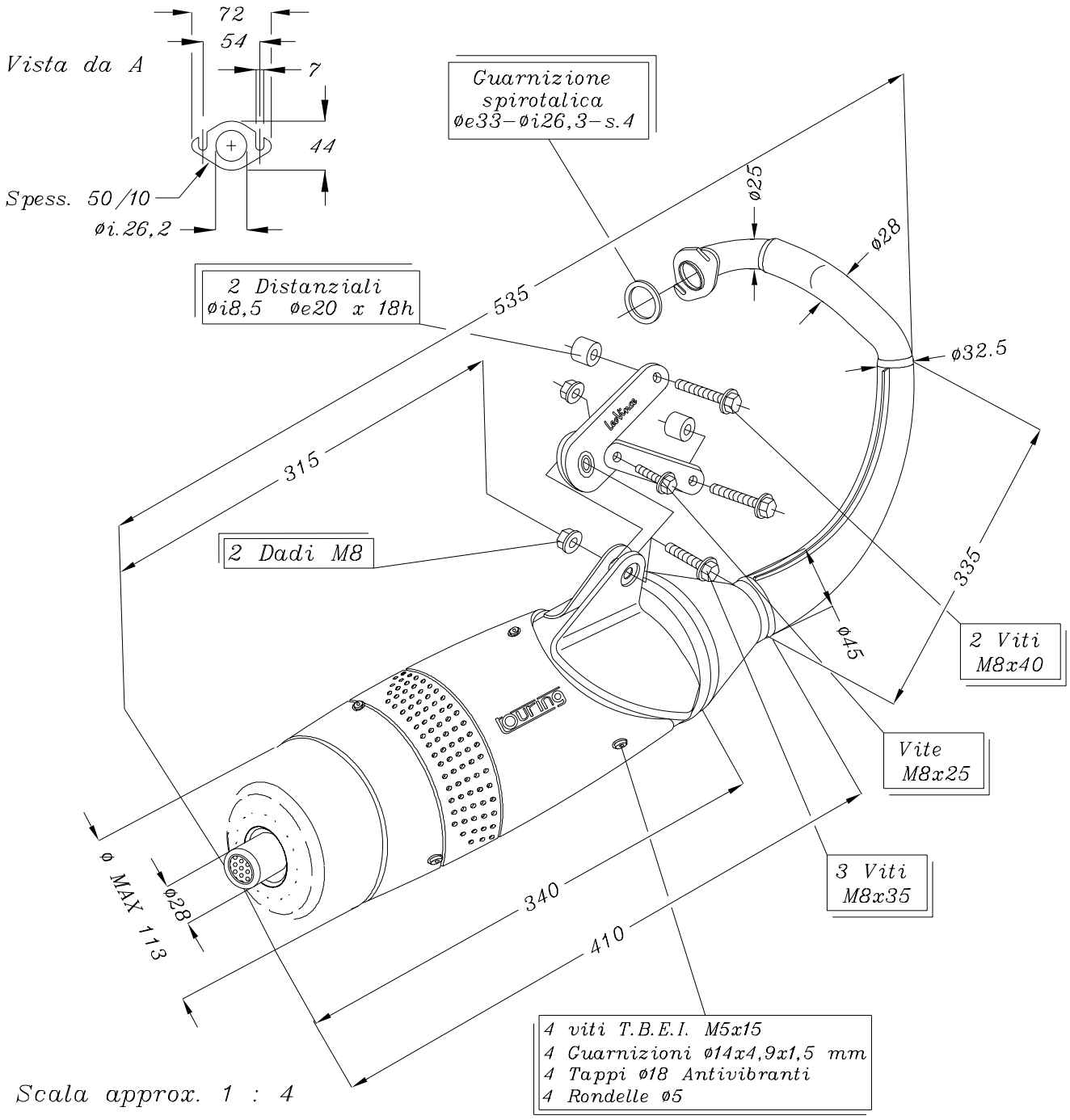

Scala approx. 1 : 4

Quote reali in millimetri

Art. 4104 Silenziatore TOURING per HONDA X8R-S