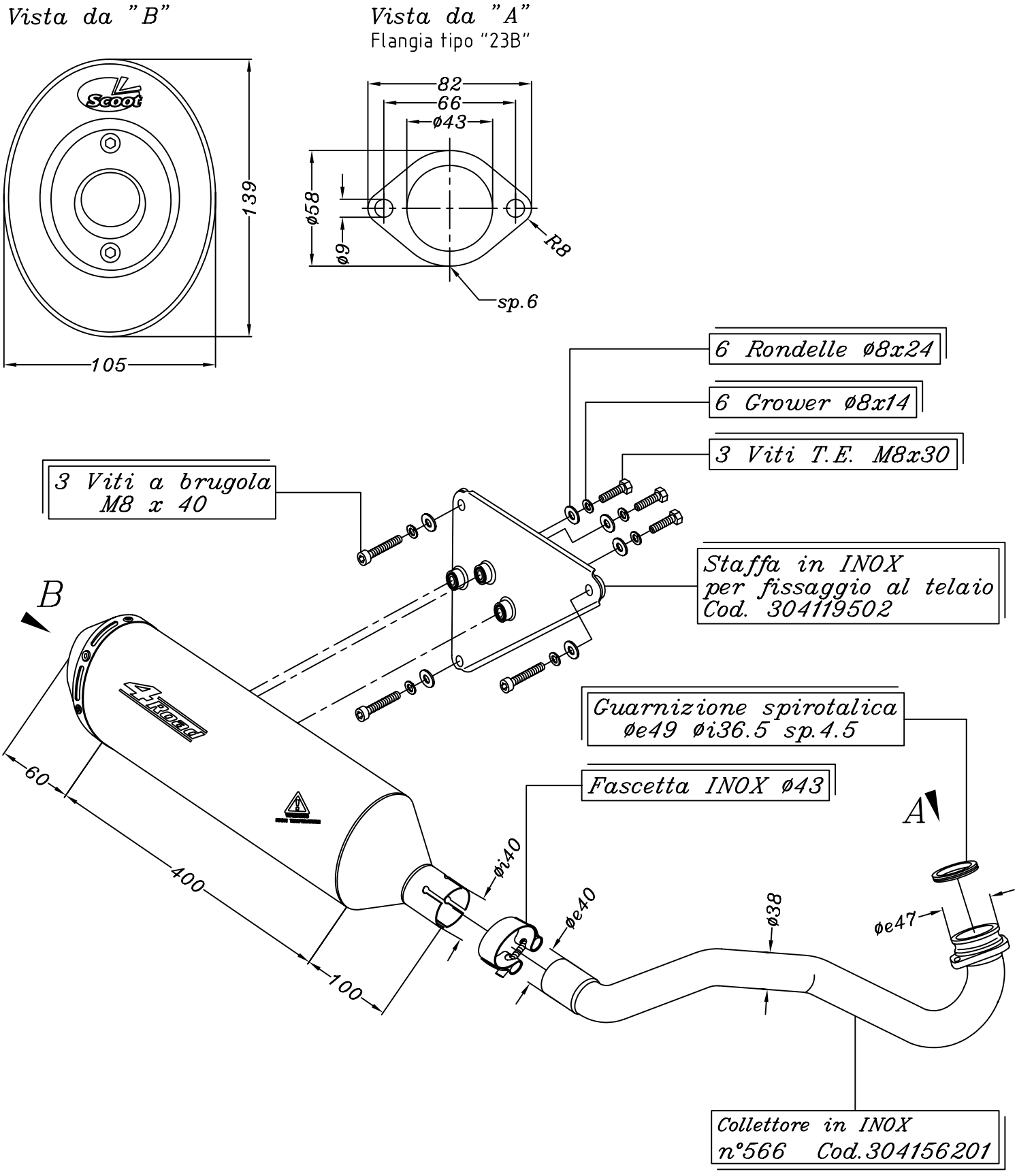

ART.4156 *Silenziatore <<4 ROAD>> per*

PIAGGIO BEVERLY 500 ('02)