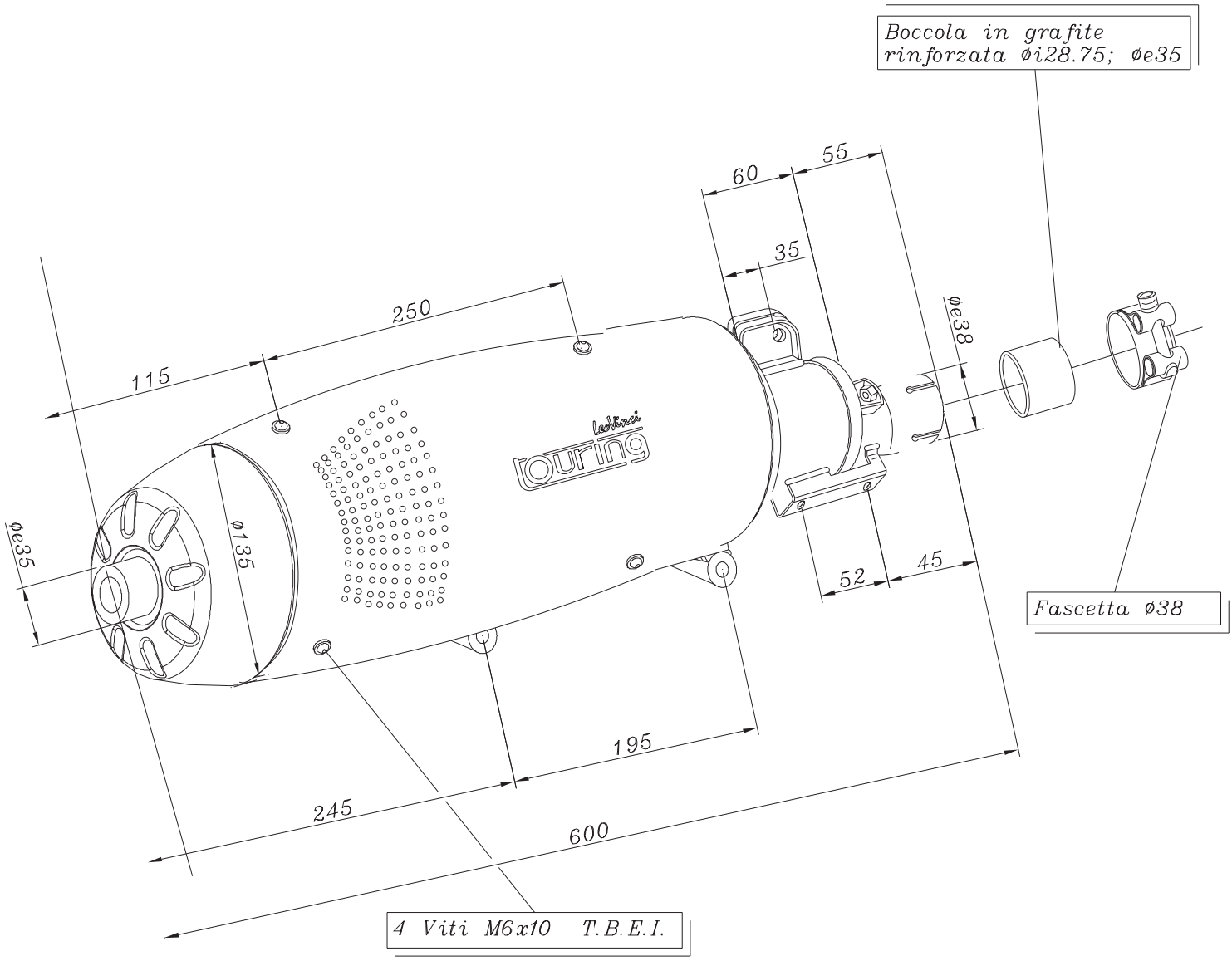

ART.4808 Silenziatore "TOURING" per YAMAHA MAJESTY 250 DX