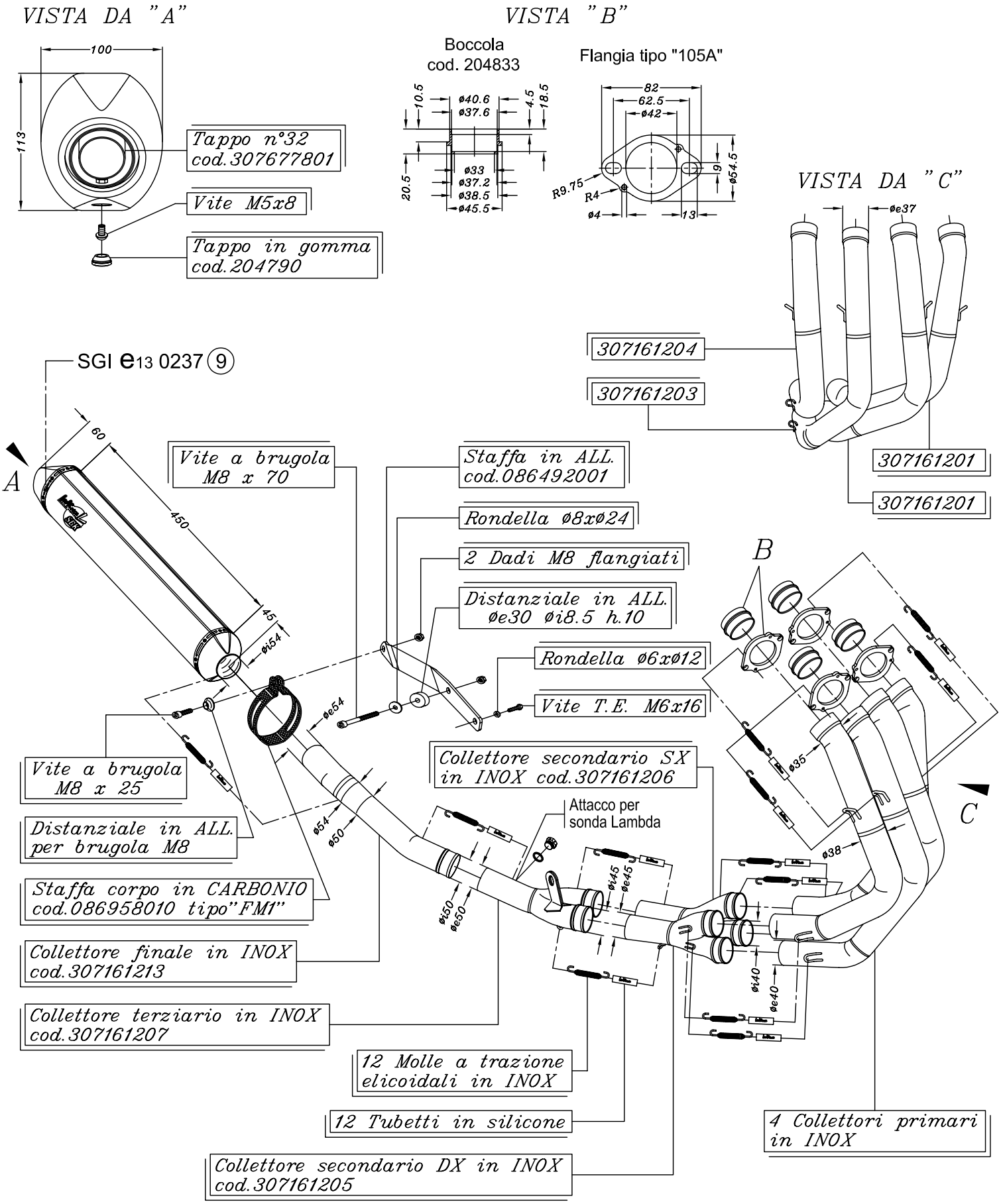

KAWASAKI Z-1000 i.e. ('03/'04)

ART. 7189C Impianto completo SBK 4/2/1 << FACTORY >> CARBONIO - Passaggio ALTO OMOLOGATO "EVOLUTION II"

ART. 7190C Impianto completo SBK 4/2/1 << FACTORY >> TITANIO - Passaggio ALTO OMOLOGATO "EVOLUTION II"