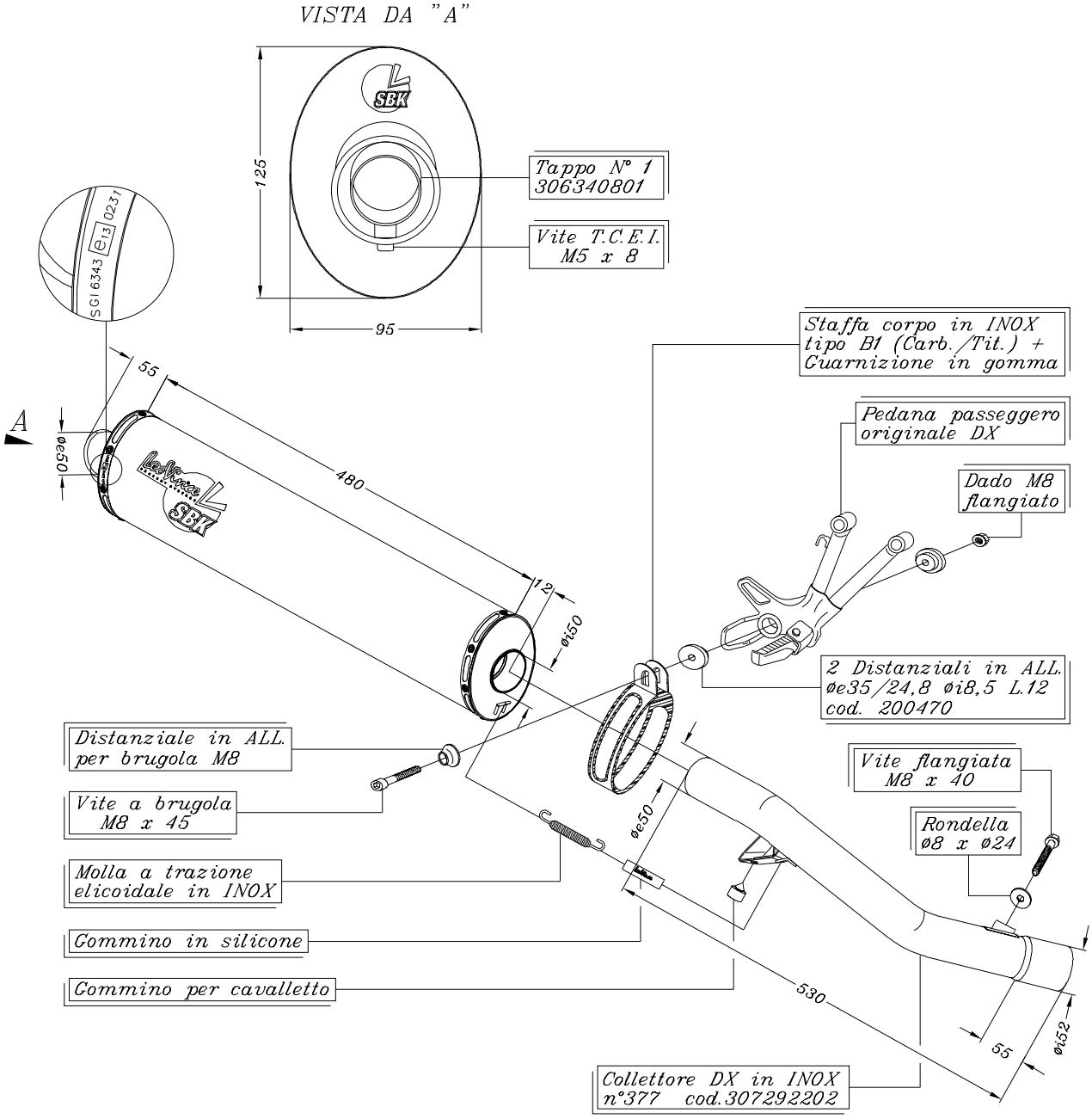

ART. 7296 SUZUKI GSF 650 BANDIT ('05)

Slip-on Ovale TITANIO – Passaggio BASSO

OMOLOGATO "EVOLUTION II"