N.B.: Rimuovere definitivamente i due piccoli inserti originali in gomma che si trovano nei fori in cui devono passare le viti M6x20 per il fissaggio delle staffe (cod.087669006 e cod.087669008) al telaio della moto, nella zona posta sotto il codino posteriore, sia nel lato destro che nel lato sinistro.

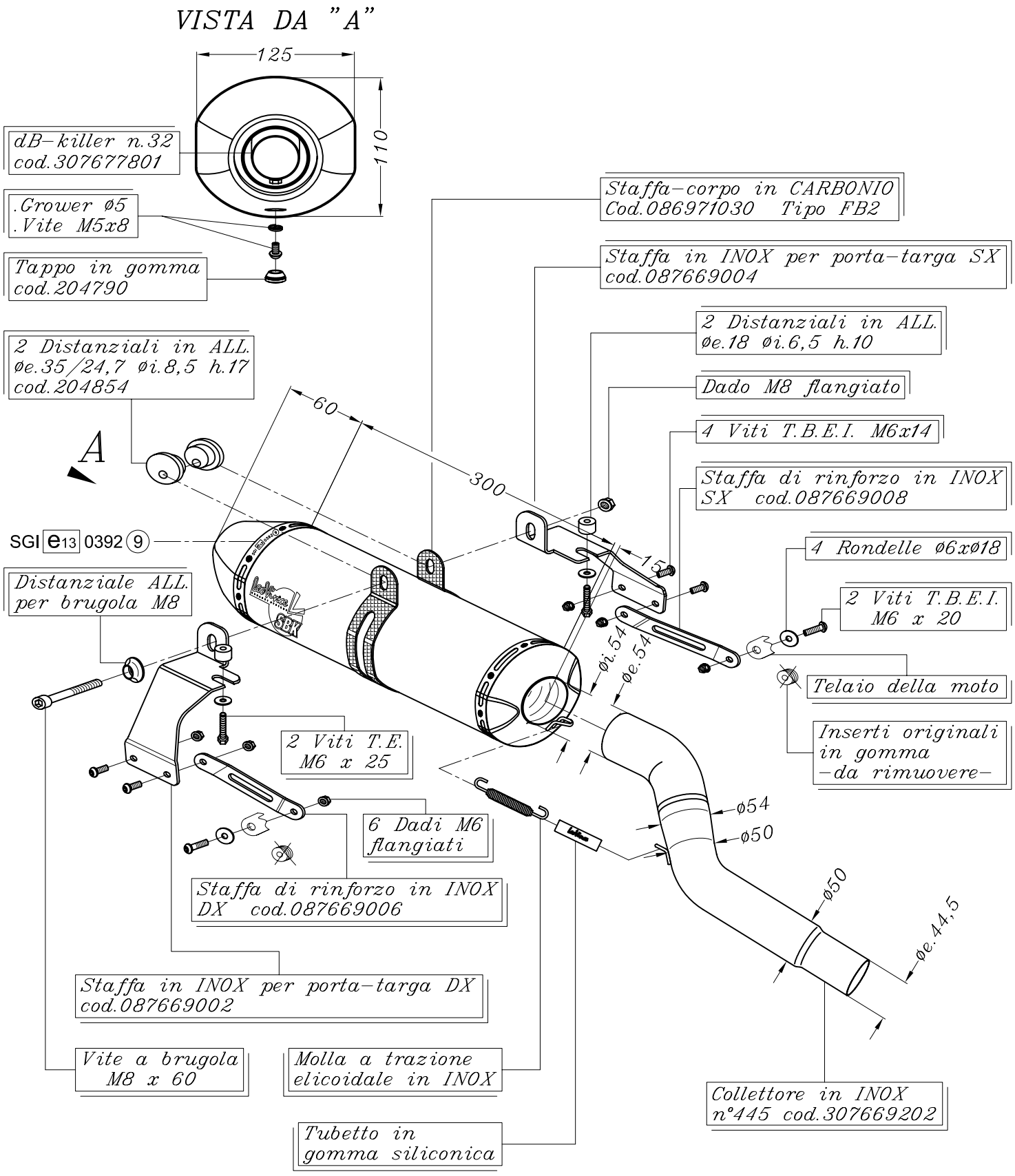

TRIUMPH DAYTONA 675 TRIPLE i.e. ('06/'11)
TRIUMPH DAYTONA 675 R i.e. ('11)

Art.7711

Slip-on SBK <<BIG>> FACTORY - CARBONIO - Passaggio STANDARD OMOLOGATO "EVOLUTION II"