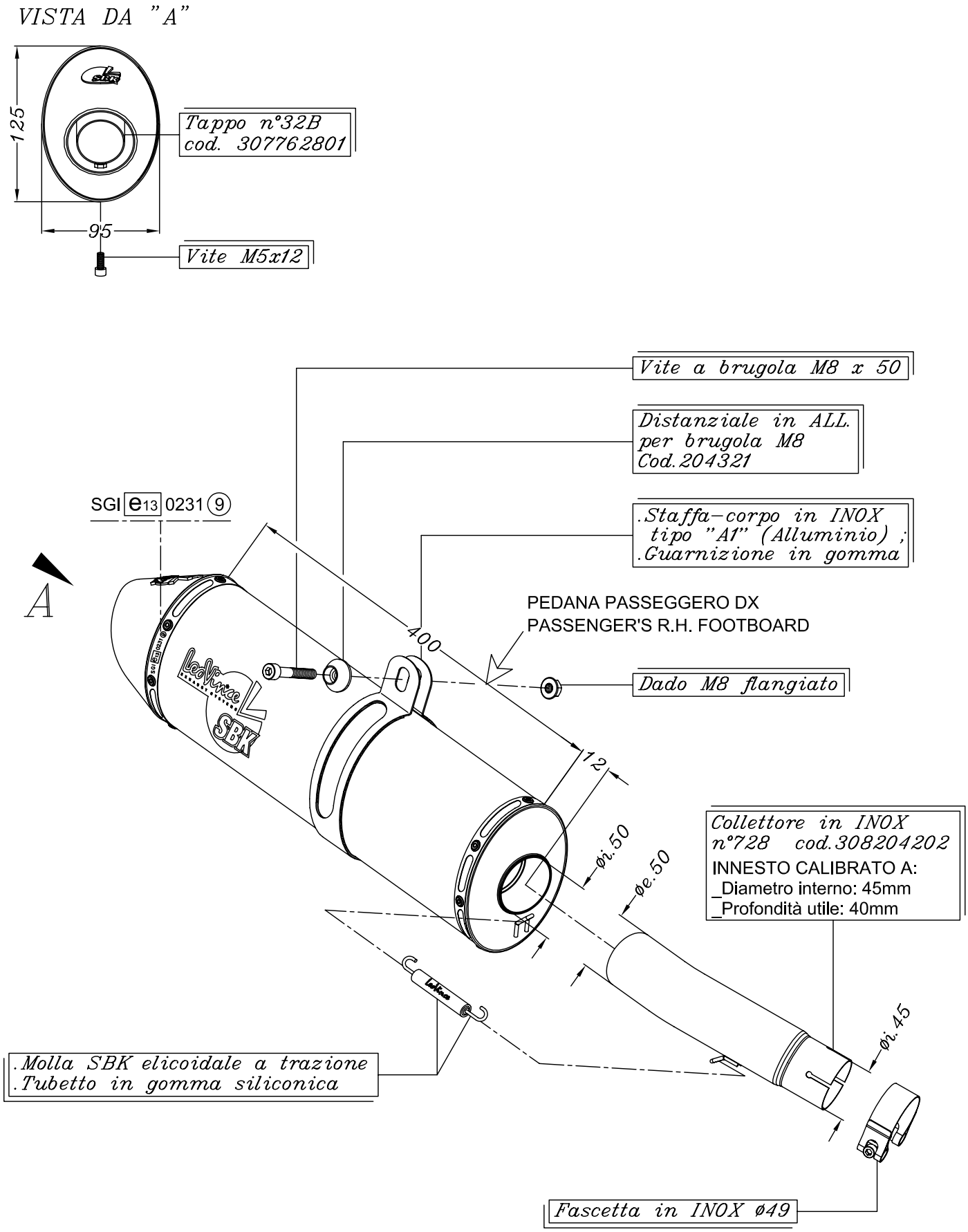

HONDA CB 400 i.e. ('08/'09)

Art.8204 Slip-on SBK OVALE - ALLUMINIO - Passaggio STANDARD

OMOLOGATO "EVOLUTION II"