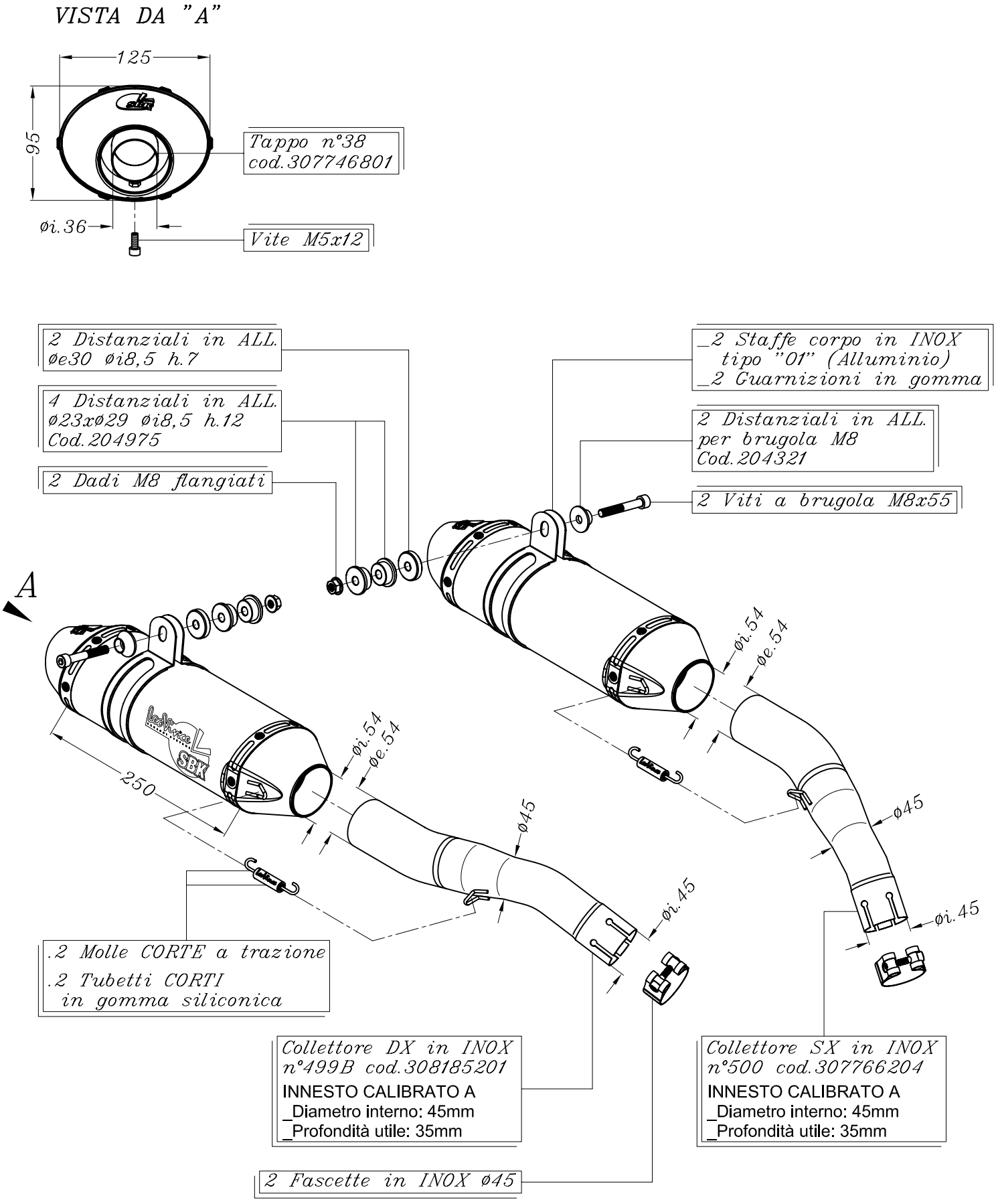

YAMAHA YZF 1000 R1 i.e. ('07/'08)

Art.8185B Slip-on SBK BLACK UNLIMITED – Passaggio STANDARD RACING

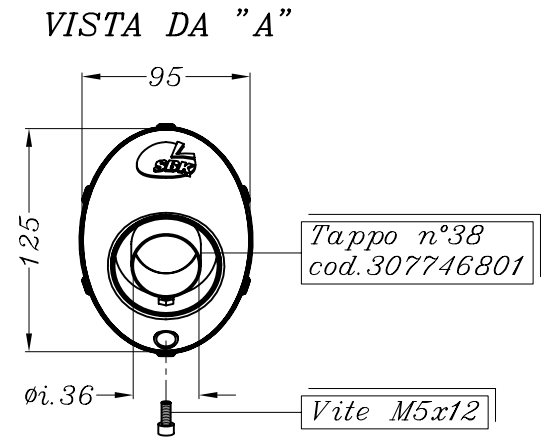

N.B.: Prima di rimuovere lo scarico originale, scollegare i due cavi di azionamento della valvola e fissarli in un punto in cui non interferiscano con parti mobili e/o calde della moto.

A

250

Distanziale in ALL.
Cod.204775

Distanziale in ALL.
Cod.204774

.Staffa corpo in INOX
tipo "A1" (Alluminio) ;
.Guarnizione in gomma

øi.54

øe.54

ø45

øi.45

PEDANA PILOTA DX
DRIVER'S R.H. FOOTBOARD

Distanziale in ALL.
per brugola M8
Cod.204321

Vite a brugola
M8 x 45

.Molla CORTA a trazione
.Tubetto CORTO in gomma siliconica

Collettore DX in INOX
n°711 cod.308186202
INNESTO CALIBRATO A
_Diametro interno: 45mm
_Profondità utile: 30mm

Fascetta in INOX ø49
con gancio-molla saldato
Cod.300049532

YAMAHA YZF 600 R6 i.e. ('06/'09)

Art.8186B Slip-on SBK BLACK UNLIMITED - Passaggio STANDARD RACING

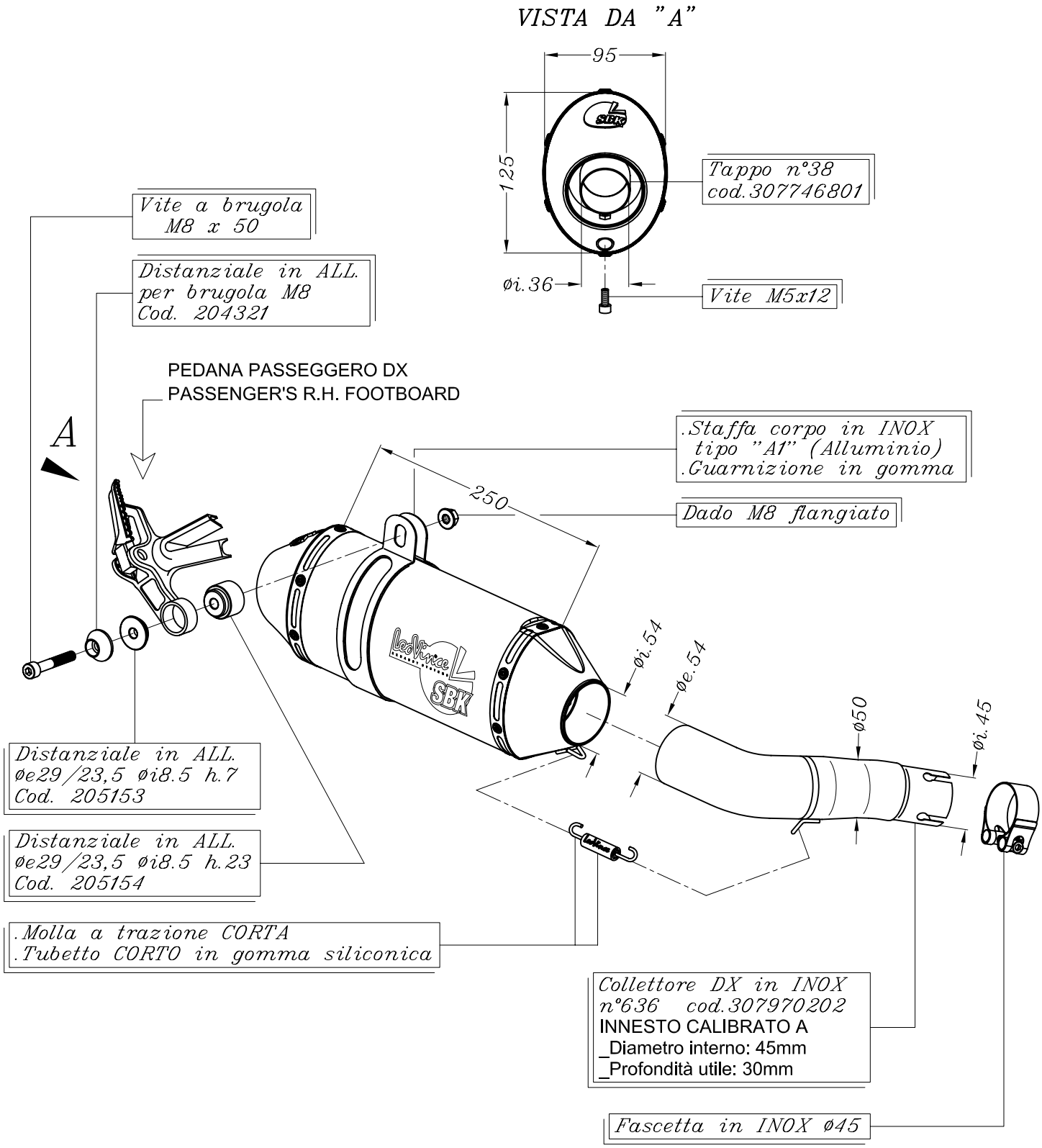

SUZUKI GSX-R 600 i.e. ('08/'09)
SUZUKI GSX-R 750 i.e. ('08/'09)

Art.8187B Slip-on SBK BLACK UNLIMITED - Passaggio STANDARD RACING

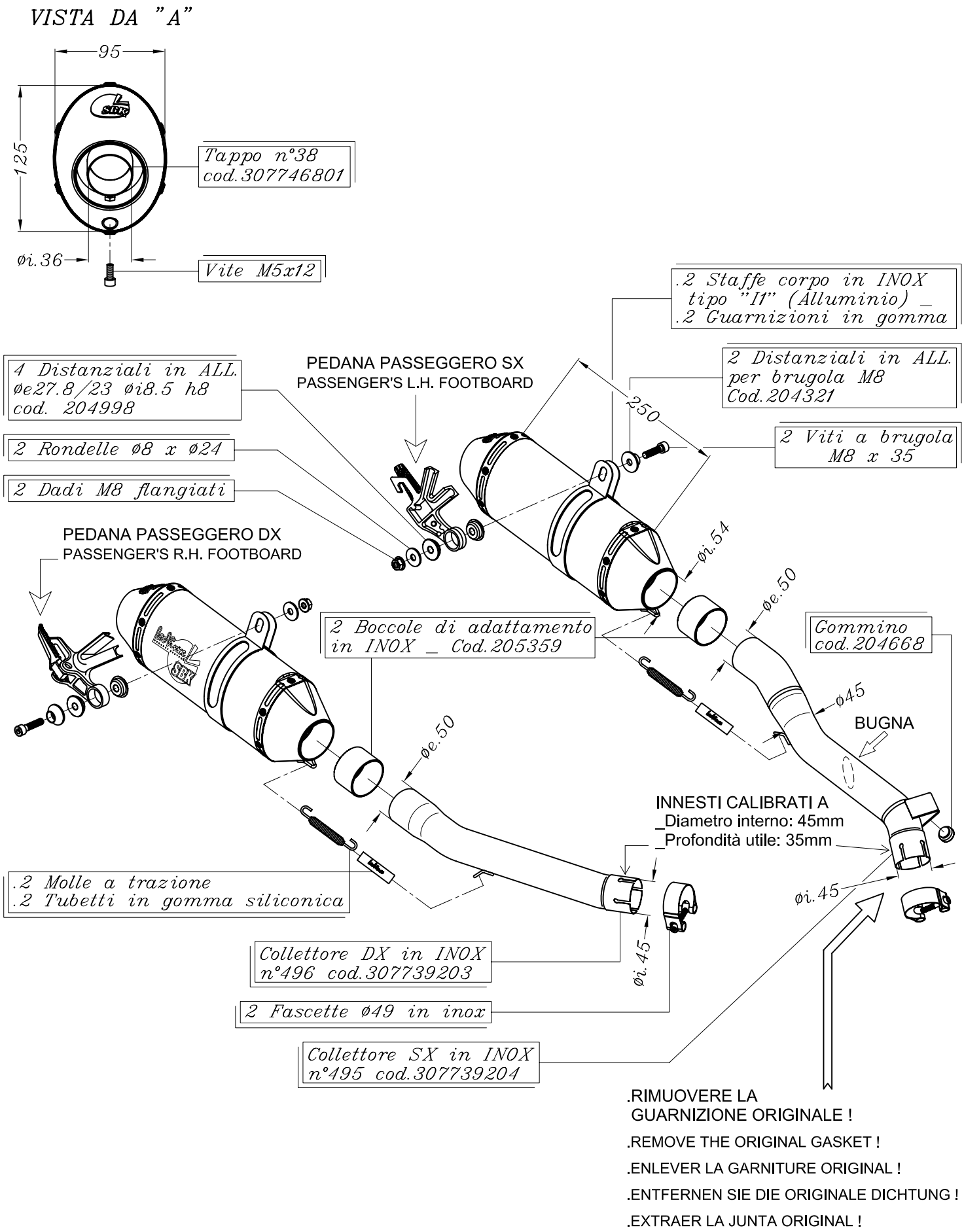

SUZUKI GSX-R 1000 i.e. ('07/'08)

Art.8188B Slip-on SBK BLACK UNLIMITED - Passaggio STANDARD RACING

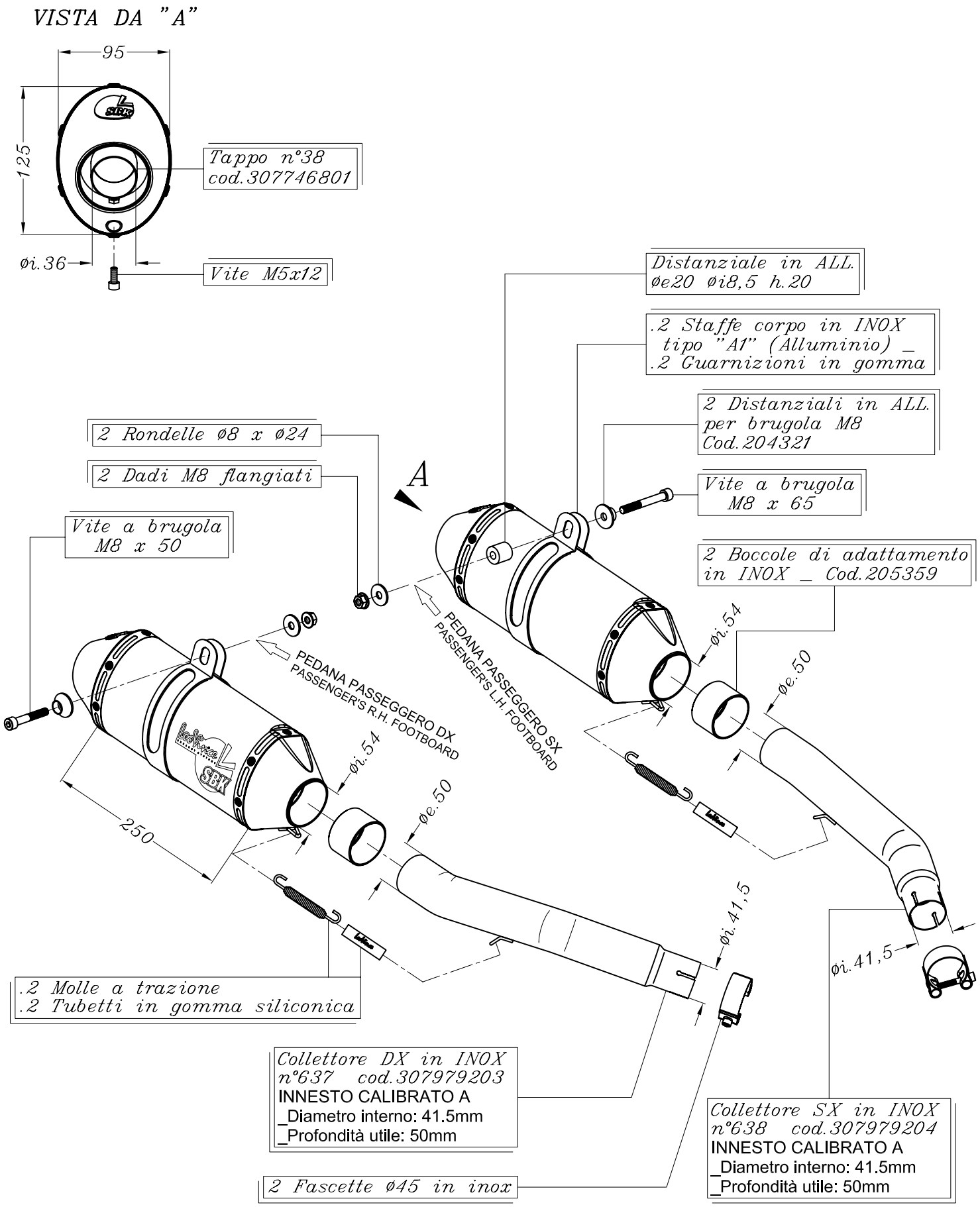

SUZUKI GSX-R 1300 HAYABUSA i.e. ('08/'09)

Art.8189B Slip-on SBK BLACK UNLIMITED - Passaggio STANDARD RACING

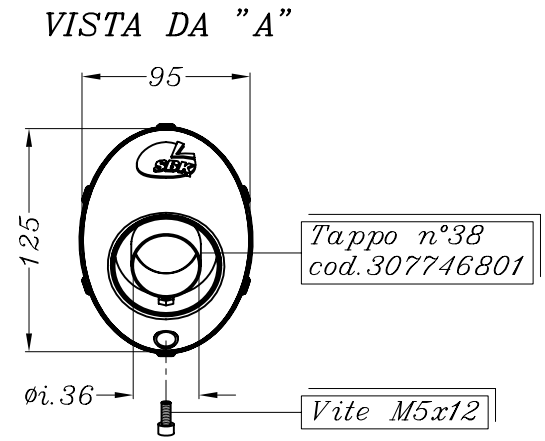

N.B.: Prima di rimuovere lo scarico originale, scollegare i due cavi di azionamento della valvola e fissarli in un punto in cui non interferiscano con parti mobili e/o calde della moto.

.Staffa corpo in INOX tipo "A1" (Alluminio) ;
.Guarnizione in gomma

Distanziale in ALL.
øe25 øi8,5 h.20

Dado M8 flangiato

A

PEDANA PASSEGGERO DX
PASSENGER'S R.H. FOOTBOARD

Boccola di adattamento
in INOX _ Cod.205359

øi.54

250

øe.50

øe.50,5

Distanziale in ALL.
per brugola M8
Cod.204321

Vite a brugola
M8 x 60

.Molla CORTA a trazione
.Tubetto CORTO in gomma siliconica

Collettore DX in INOX
n°631 cod.307961202
INNESTO CALIBRATO A
_Diametro esterno: 50.5mm
_Profondità utile: 35mm

KAWASAKI ZX-10R NINJA i.e. ('08/'09)

Art.8191B Slip-on SBK BLACK UNLIMITED - Passaggio STANDARD RACING

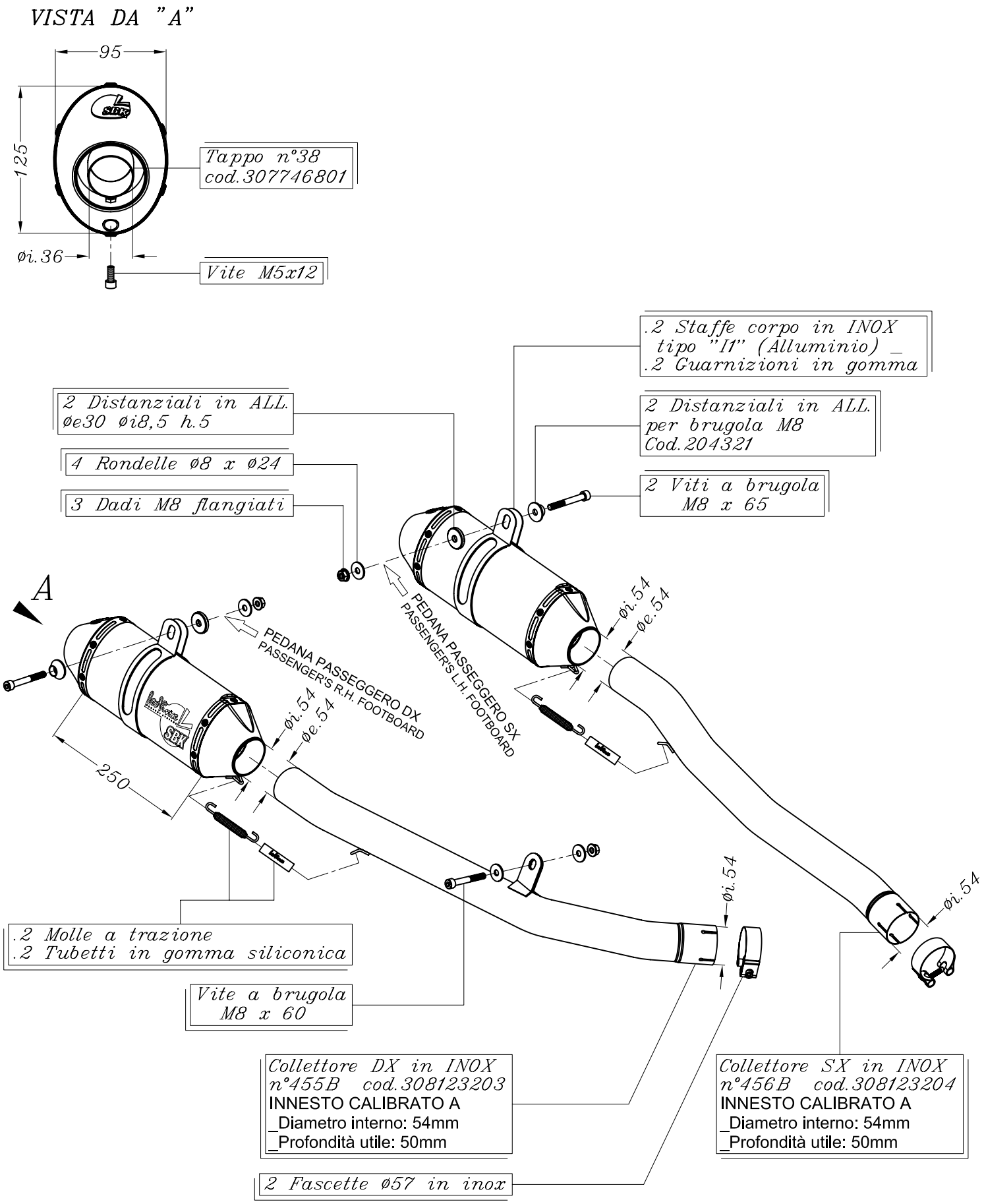

KAWASAKI ZZR 1400 i.e. ('08/'10)

Art.8192B Slip-on SBK BLACK UNLIMITED – Passaggio STANDARD RACING

Prima di rimuovere lo scarico originale, scollegare la valvola di scarico dal cavo metallico di azionamento, situato sotto il codino posteriore, in modo che tale valvola possa essere definitivamente asportata insieme allo scarico originale.
L'attuatore della valvola di scarico non deve essere né rimosso, né scollegato.

Prima di montare lo scarico "LeoVince" occorre asportare definitivamente il carter metallico originale (di protezione dal calore) che si trova dietro la pedana-pilota destra.

Rimuovere definitivamente gli inserti in gomma dalla loro sede sulla pedana-pilota destra e sostituirli con i distanziali "LeoVince" in Alluminio.

Per il fissaggio del collettore finale (n°645) alla moto si deve utilizzare la vite originale.

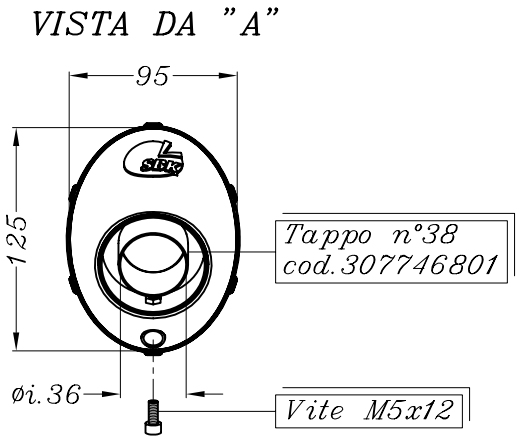

RIMUOVERE DEFINITIVAMENTE

REMOVE DEFINITIVELY

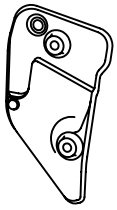

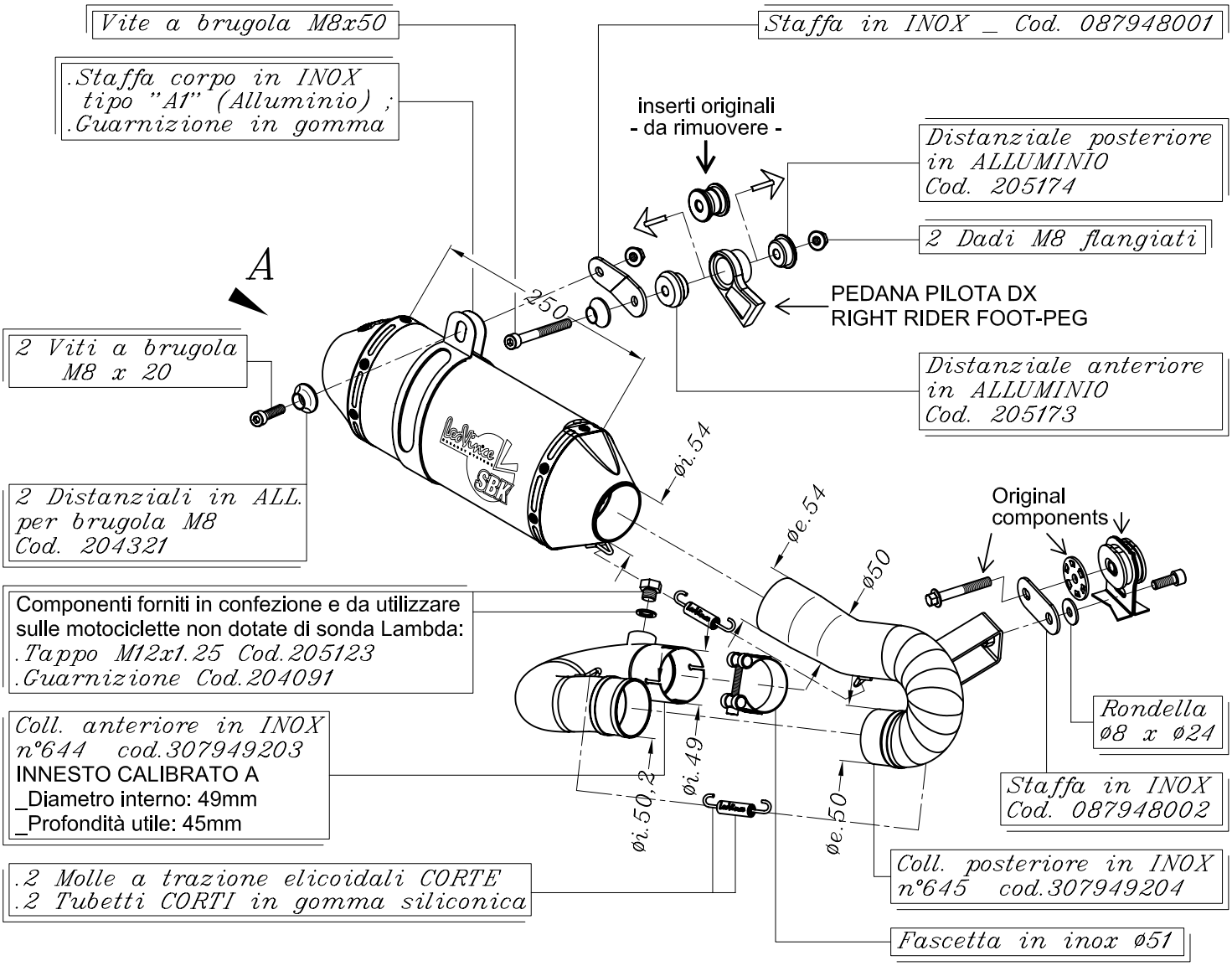

HONDA CBR 1000 RR i.e. ('08/'10)

Art.8193B Slip-on SBK BLACK UNLIMITED – Passaggio STANDARD RACING

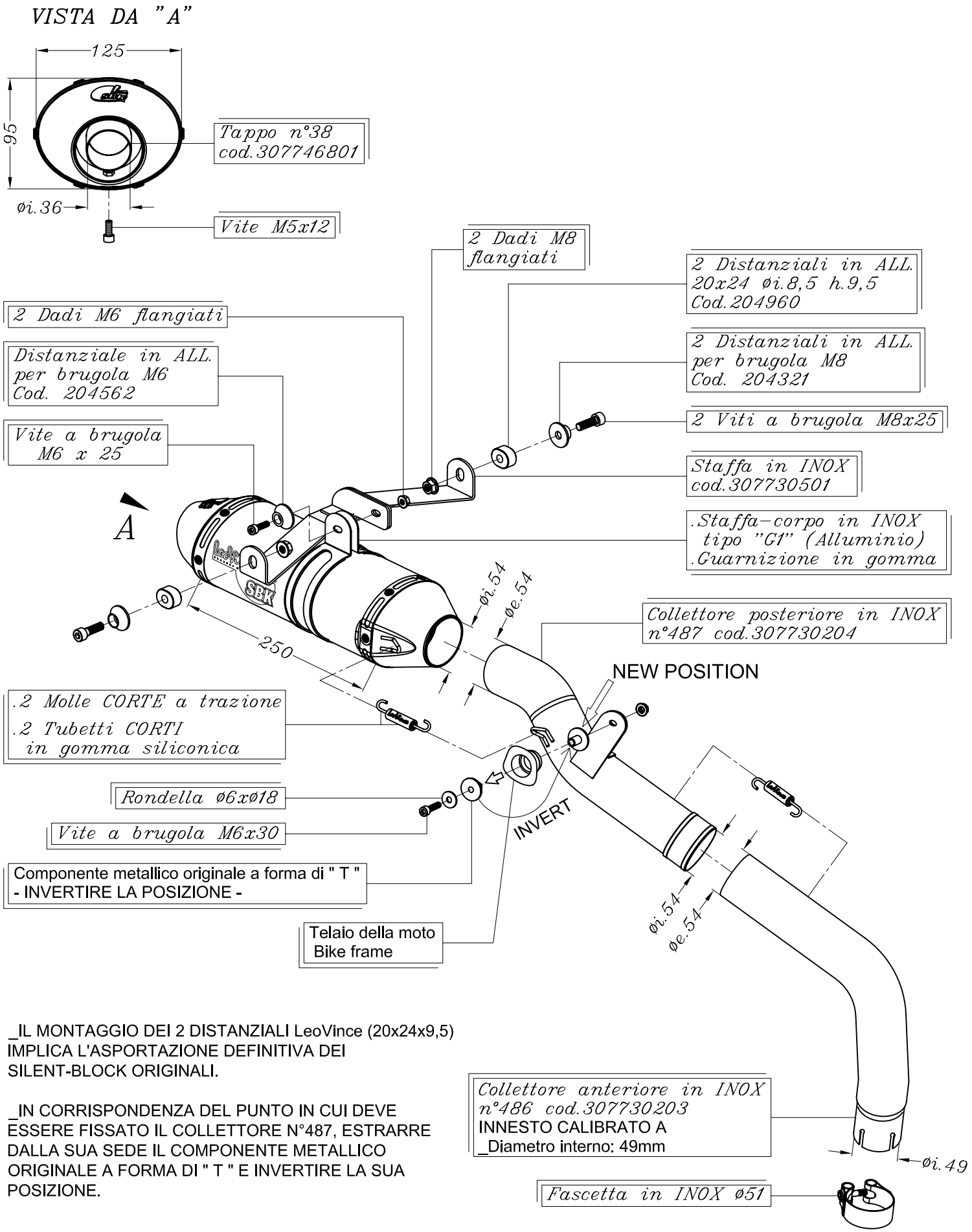

_IL MONTAGGIO DEI 2 DISTANZIALI LeoVince (20x24x9,5) IMPLICA L'ASPORTAZIONE DEFINITIVA DEI SILENT-BLOCK ORIGINALI.

_IN CORRISPONDENZA DEL PUNTO IN CUI DEVE ESSERE FISSATO IL COLLETTORE N°487, ESTRARRE DALLA SUA SEDE IL COMPONENTE METALLICO ORIGINALE A FORMA DI " T " E INVERTIRE LA SUA POSIZIONE.

HONDA CBR 600 RR i.e. ('07/'10)
HONDA CBR 600 RR ABS i.e. ('09/'10)

Art.8194B Slip-on SBK BLACK UNLIMITED - Passaggio STANDARD RACING

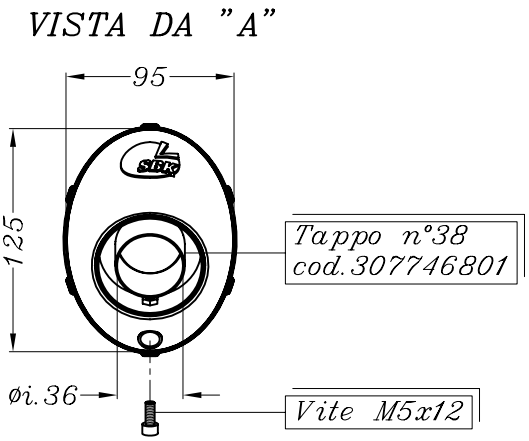

KIT PER
ALLARME VALVOLA

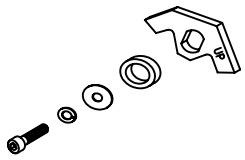

Prima di rimuovere lo scarico originale, scollegare la valvola di scarico dal cavo metallico di azionamento, in modo che tale valvola possa essere definitivamente asportata insieme allo scarico originale. **L'attuatore della valvola di scarico non deve essere né rimosso, né scollegato**.

PEDANA PASSEGGERO DESTRA
PASSENGER'S R.H. FOOTBOARD

A

250

Rondella ø8 x ø24

Dado M8 flangiato

.Staffa corpo in INOX
tipo "A1" (Alluminio) ;
.Guarnizione in gomma

øi.54

øe.54

øe.51

Distanziale in ALL.
per brugola M8
Cod.204321

Vite a brugola
M8 x 45

.Molla CORTA a trazione
.Tubetto CORTO in gomma siliconica

Collettore DX in INOX
n°698 cod.308161202
INNESTO CALIBRATO A
_Diametro esterno: 51mm
_Profondità utile: 40mm

KAWASAKI ZX-6R NINJA i.e. ('09)

Art.8195B Slip-on SBK BLACK UNLIMITED - Passaggio STANDARD RACING

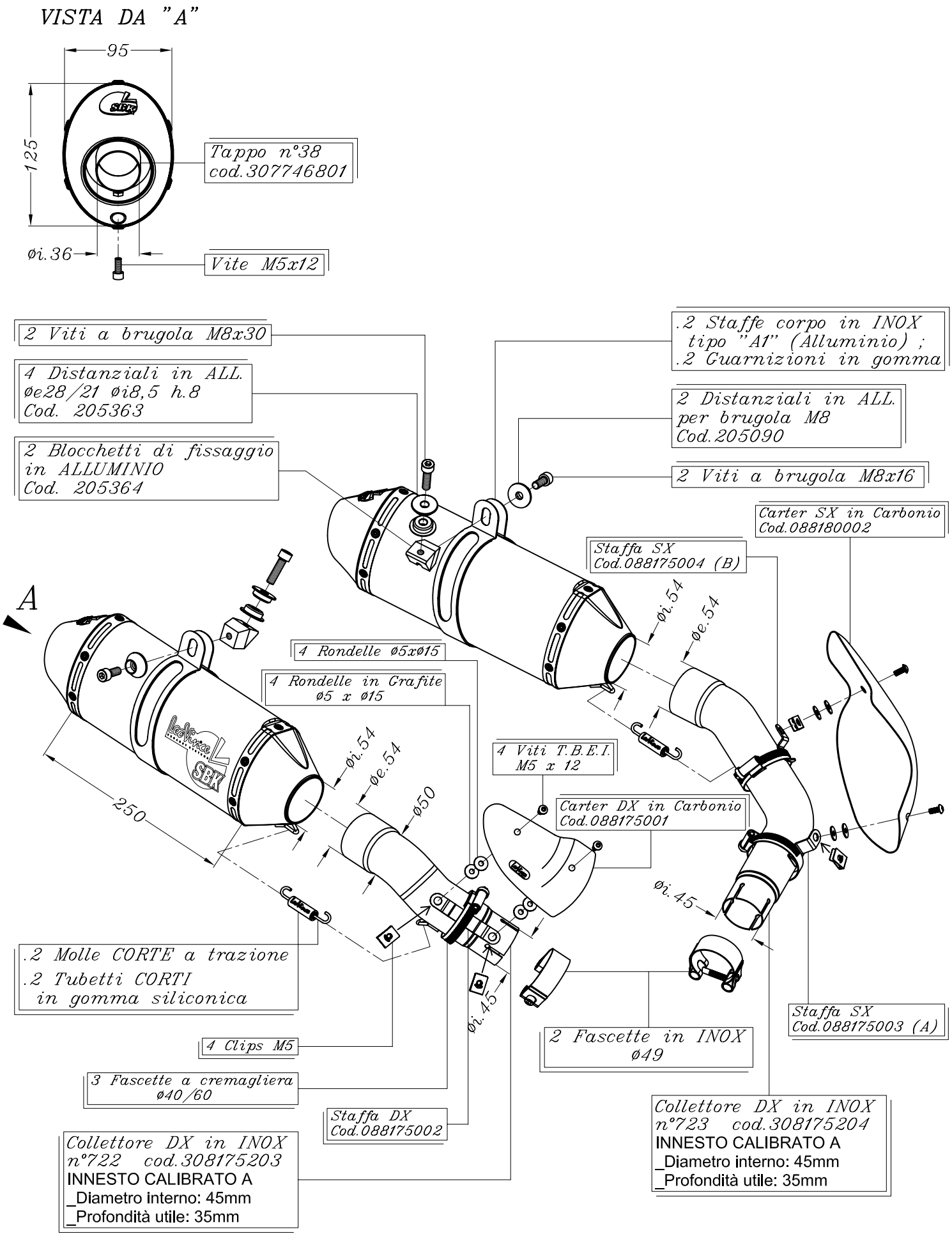

YAMAHA YZF 1000 R1 i.e. ('09/'10)

Art.8196B Slip-on SBK BLACK UNLIMITED – Passaggio STANDARD RACING

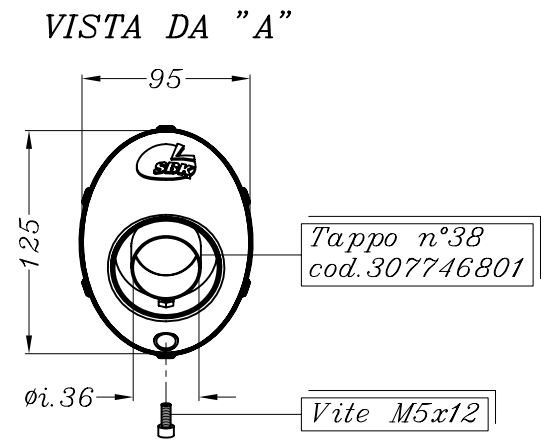

N.B.:
IL MONTAGGIO DEI 4 DISTANZIALI LeoVince
(Øe.27,8/23 Øi.8,5 h.8) IMPLICA L'ASPORTAZIONE
DEFINITIVA DEI SILENT-BLOCK ORIGINALI_

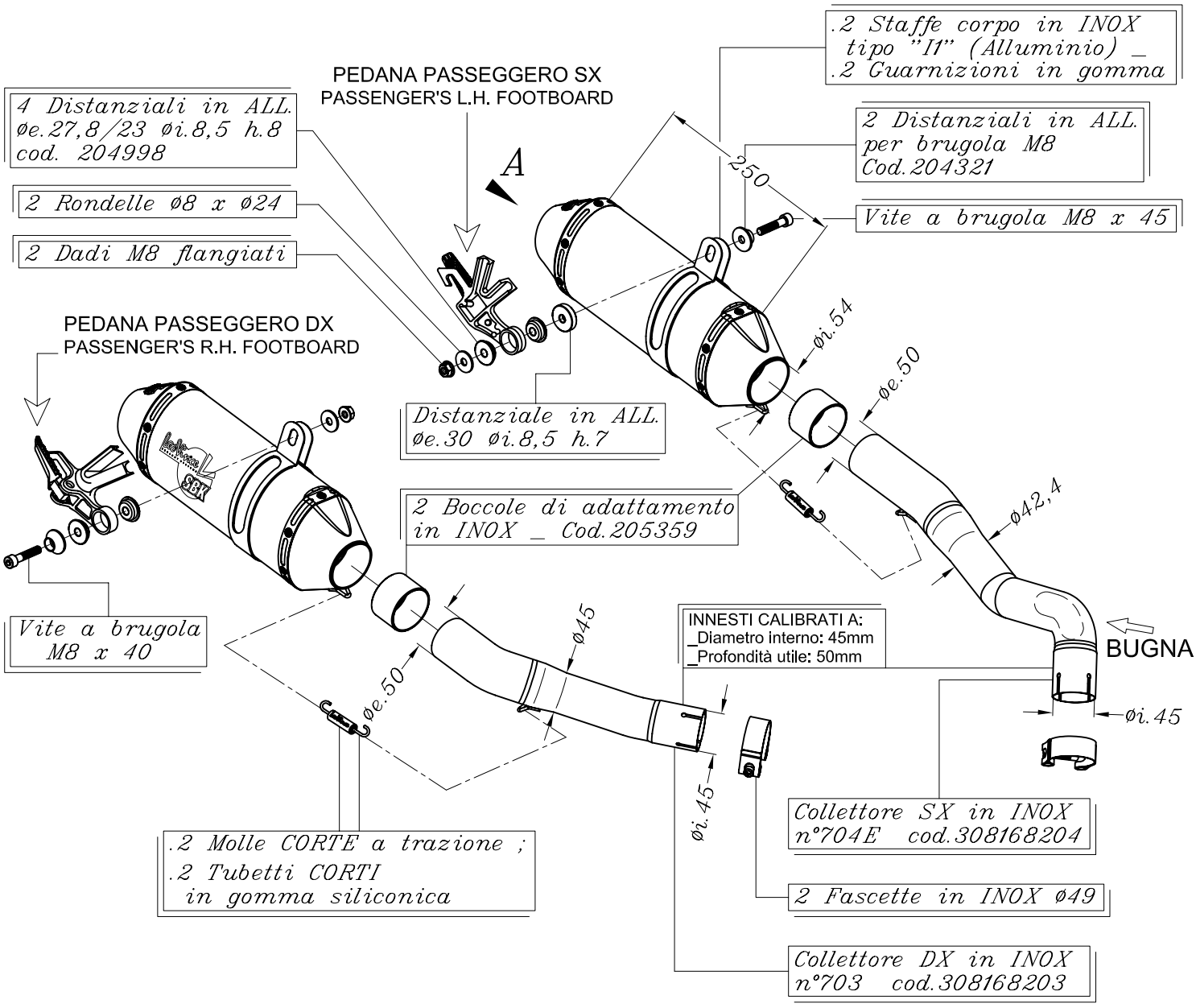

SUZUKI GSX-R 1000 i.e. ('09/'10)

Art.8197B Slip-on SBK BLACK UNLIMITED - Passaggio STANDARD RACING