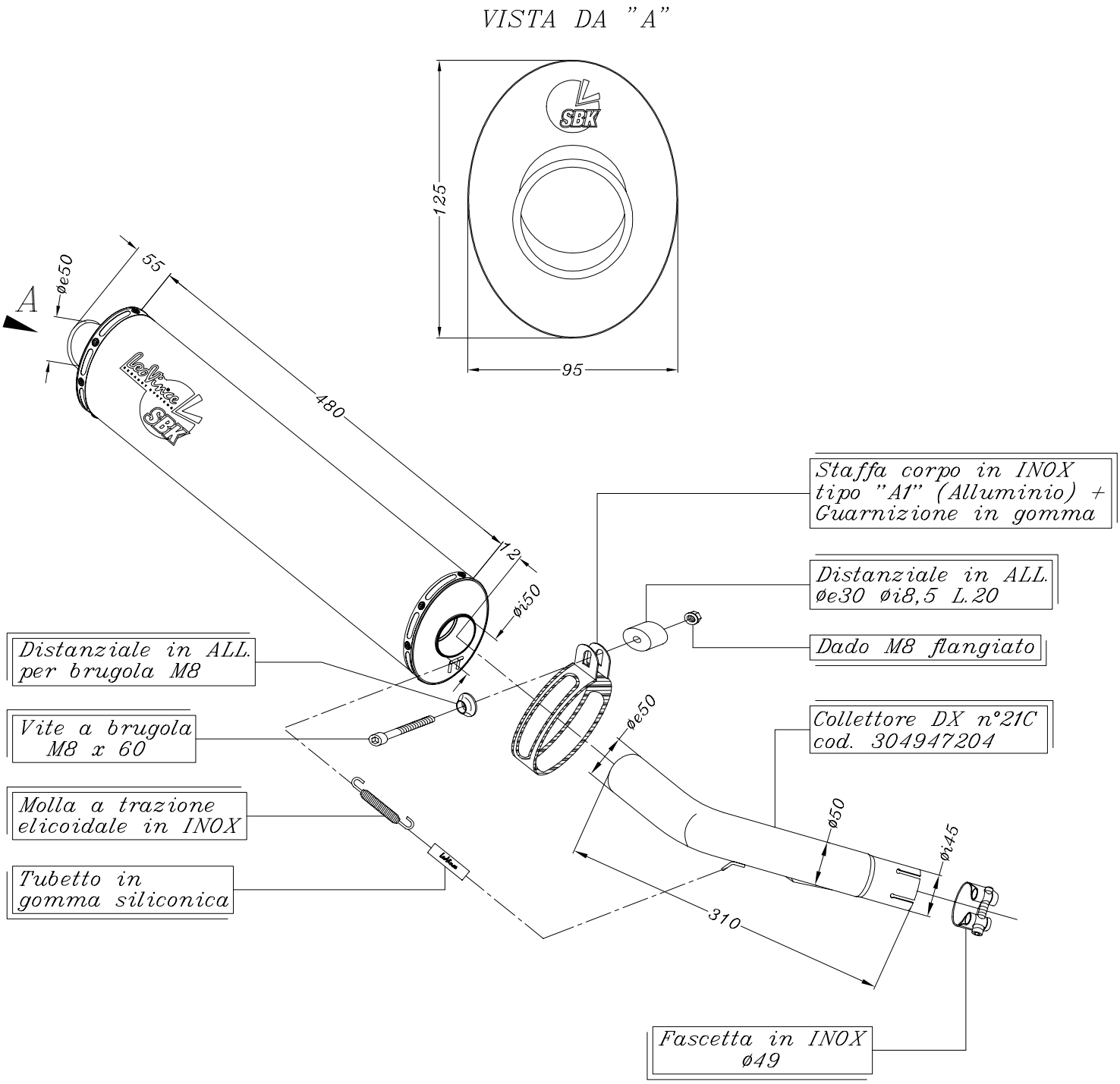

ART. 4913 YAMAHA FZS 600 FAZER ('98-'02)

Slip-on SBK Racing - Ovale ALLUMINIO - Passaggio BASSO