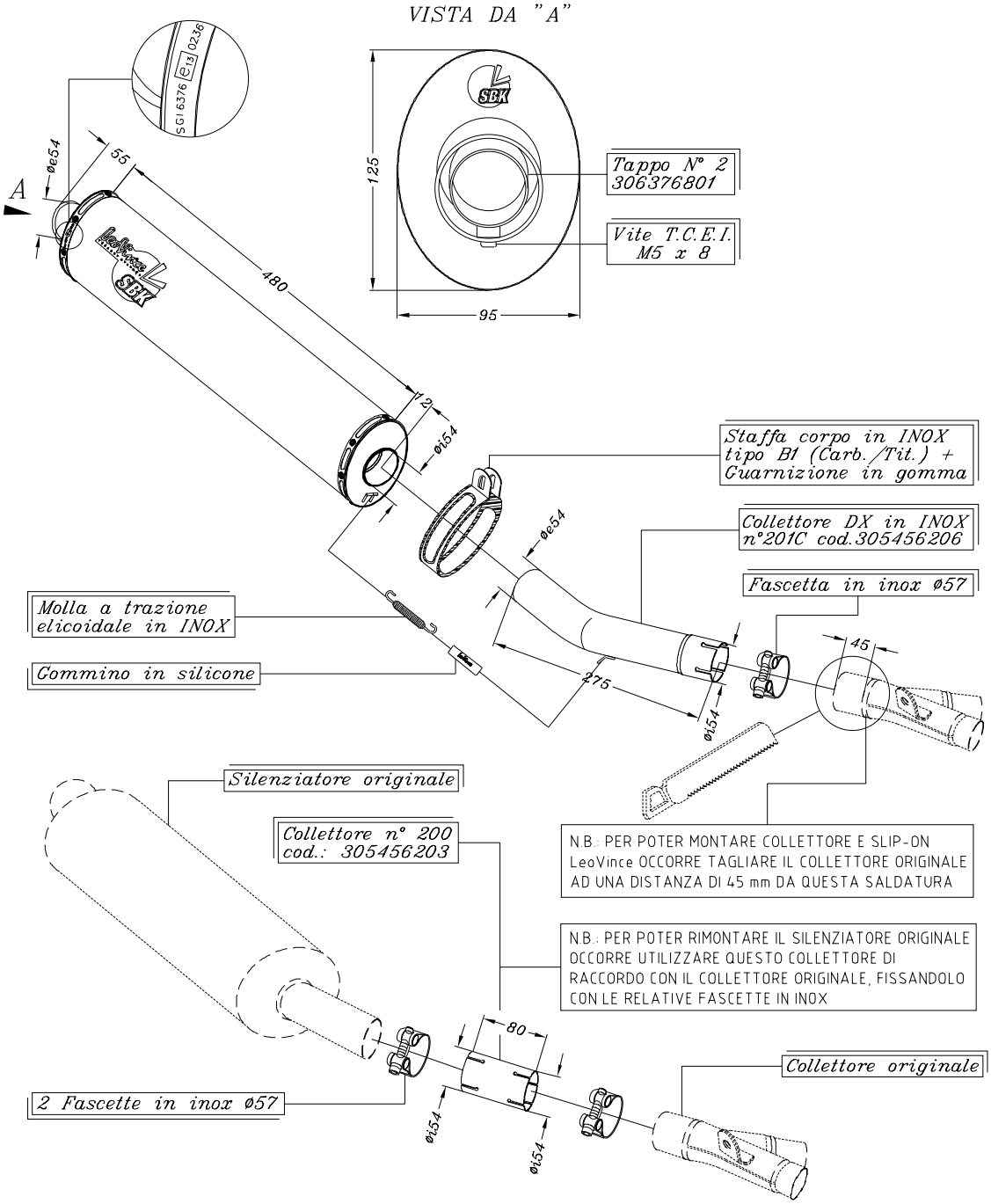

ART. 6386 SUZUKI SV 650 ('99-'02)

Slip-on Ovale CARBONIO - Passaggio BASSO
OMOLOGATO "EVOLUTION II"