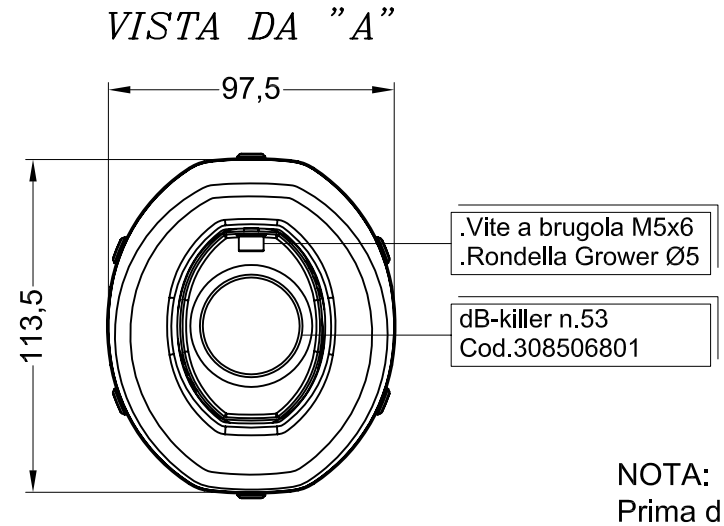

NOTA:
Prima di rimuovere lo scarico originale, scollegare i due cavi di azionamento della valvola e fissarli in un punto in cui non interferiscano con parti mobili e/o calde della moto.

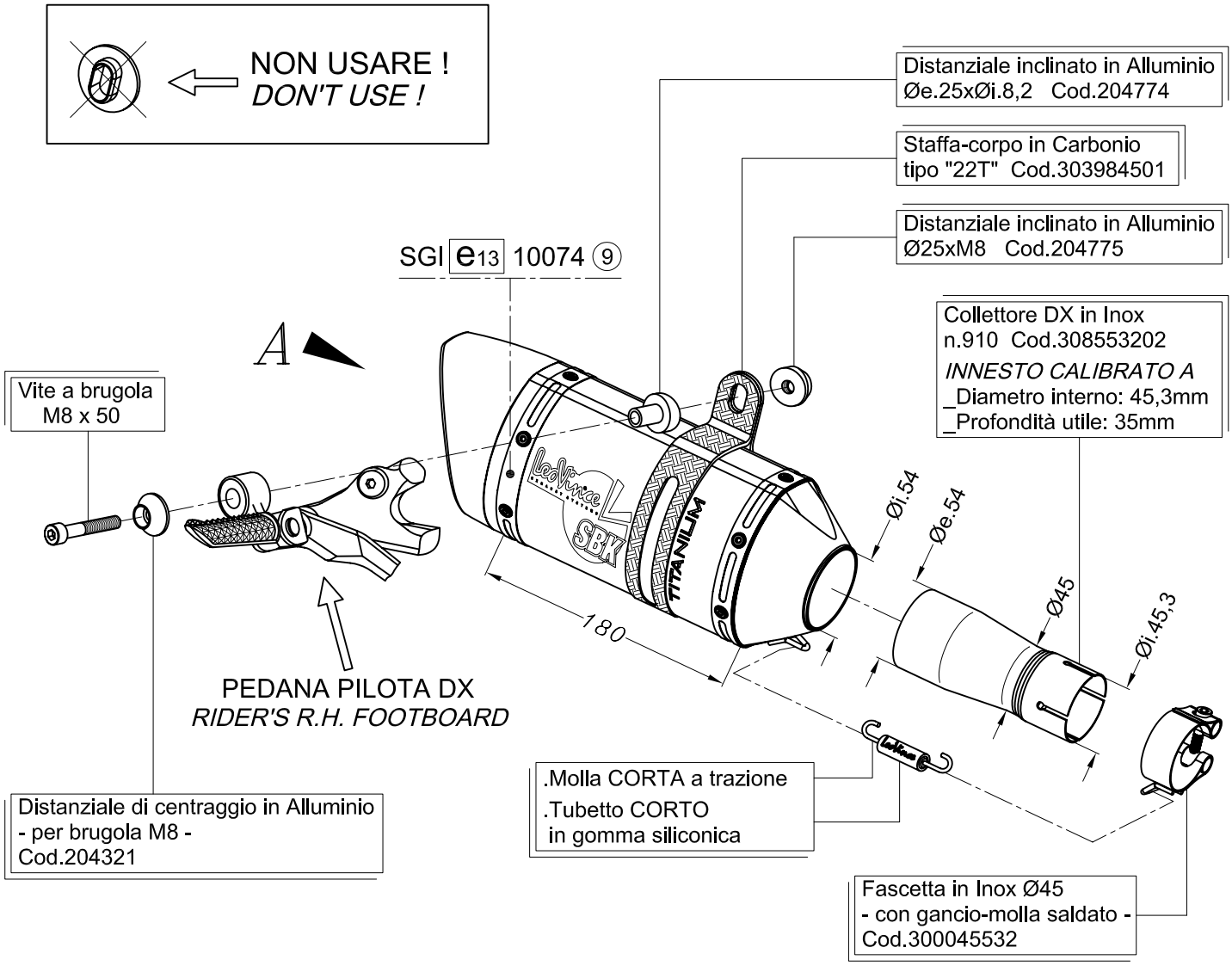

YAMAHA YZF 600 R6 i.e. ('06/'11)

Art.8554 Slip-on SBK "FACTORY" – TITANIO – Passaggio STANDARD
OMOLOGATO "EVOLUTION II"