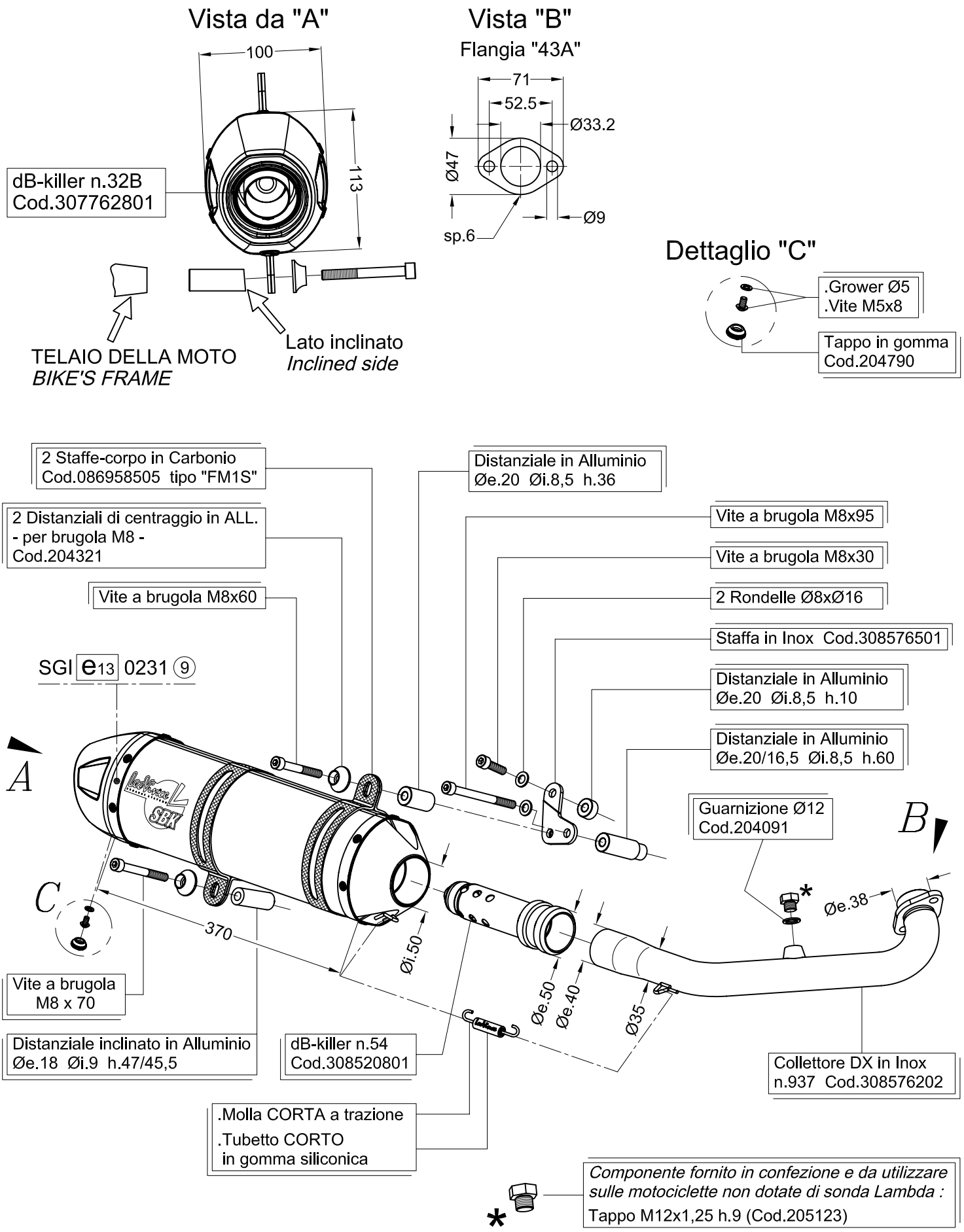

PIAGGIO MP3 YOURBAN 300 i.e. ('11)

Art.8576

Impianto completo 1/1 SBK "LV ONE" – INOX – Passaggio STANDARD OMOLOGATO "EVOLUTION II"