MONTAGEANLEITUNGEN

VORSICHTSMASSNAHMEN: Bitte vergewissern Sie sich vor jeder Benutzung , daß die Oberflächentemperatur der Auspuffanlage keine Gefahr für den Benutzer bzw. für die nicht hitzebeständigen Teile (Verkleidungen, Leitungen, Ummantelungen usw.) darstellt.

MONTAGE:
1. Schrauben Sie die Original-Innensechskantschrauben, die den Originalkrümmer des hinteren Zylinders per Flansch mit dem jeweiligen Kopfanschluß verbinden, vollständig heraus.
2. Lockern Sie die Schelle, die das erste Stück des Primärkrümmers am vorderen Zylinder (Fahrtrichtung) mit der Original Sammler verbindet.
3. Lösen Sie vollständig die Originalschrauben, mit denen die Schalldämpfer am Rahmen befestigt sind.
4. Entfernen Sie den Original-Auspuff, von dem nur das erste Stück des Primärkrümmers am vorderen Zylinder erhalten bleibt.
5. Bringen Sie die Schelle Ø38 mm am Originalkrümmer an.
6. Fügen Sie die Graphitbuchse in den Krümmer des SilverTail ein **(Bez.-Nr. 842)**.
7. Bringen Sie die Rohrschellen an den SilverTail-Krümmern an (siehe anliegende Zeichnung), dabei das Band nur wenig eingreifen lassen; Schraube und Gleitblock nach unten ausrichten und damit ihren freien Lauf ermöglichen.
8. Setzen Sie den SilverTail-Kasten **(Bez.-Nr. 302419750 - 302419751 - 302405752)** an den SilverTail-Krümmern an (siehe anliegende Zeichnung) und befestigen Sie dann die gesamte Baugruppe. Achten Sie dabei auf die korrekte Ausrichtung der Kästen auch während der Befestigung der Schellen.
9. Die beiden SilverTail - Krümmer **(Bez.-Nr. 842)** in den Original-Primärkrümmer.
10. Die beiden SilverTail - Krümmer **(Bez.-Nr. 843)** in den Kopfanschluß der hinteren Zylinder einfügen. Die Originalmuttern dürfen dabei nicht ganz fest angezogen werden, damit die korrekte Ausrichtung der Anlage gewährleistet ist und das Spiel zwischen Flansch und Stiftschrauben erhalten bleibt.
11. Das Endauspuffrohr **(Bez.-Nr. 774)** in den zuvor montierten Sekundär-Auspuffkrümmer einsetzen und es durch die beigefügten schellen befestigen.
12. Den Schalldämpfer am zuvor montierten Endauspuffrohr anbringen, ihn auf korrekte Ausrichtung prüfen und durch die beigefügte Feder befestigen.
13. Den Schalldämpfer am Motorradrahmen durch die beigefügten Verschraubungen befestigen.
14. Prüfen Sie den festen Sitz der Verschraubungen, lassen Sie den Motor an, warten Sie einige Minuten bis die Betriebstemperatur erreicht ist und prüfen Sie, daß kein Gas austritt.
15. Bei ordnungsgemäßer Montage, kommt der Auspuff nicht mit den Motorteilen in Berührung (Kühler, Motorblock, Gehäuse usw.).
Lassen Sie den Motor an, warten Sie einige Minuten bis die Betriebstemperatur erreicht ist und prüfen Sie, daß kein Gas austritt.
ZUR BEACHTUNG: Während der ersten gefahrenen km fährt sich die gesamte Auspuffanlage ein und es ist möglich, daß sich minimale Gasaustritte bemerkbar machen. Nach etwa 100 km Fahrt müssen alle Schrauben überprüft werden und ggf nachgezogen werden.

EINSTELLUNG: Die Vergasereinstellung bei der Montage dieses Schalldämpfers wurde im Leovince-Werk auf einem elektronischen Prüfstand mit einem Fahrzeug in perfektem Benutzungszustand und mit der vom Werk vorgesehenen Regulierung vorgenommen.

WARTUNG: Bitte überprüfen Sie in regelmäßigen Abständen die Anschlüsse des Schalldämpfers und alle verschleißanfälligen Elemente (Schalldämmungsmaterial, Dicthungen u. andere Gummiteile) und die von Zeit zu Zeit austauschen.
Zur Reinigung des Schalldämpfers Benzin, Gasöl oder Alkohol benutzen. Keine Lösemittel verwenden.
Eine eventuelle Verfärbung des Schalldämpfers kann beim normalen Gebrauch auftreten und ist kein Grund zur Reklamation

VERBOTEN IST jegliche Veränderung bzw. Eingriffe am Auspuff-Schalldämpfer: bei Zuwiderhandlung lehnt Sito Gruppo Industriale S.p.A. jegliche Verantwortung infolge von Schäden, Defekten und mangelnder Funktionsfähigkeit des veränderten Produktes ab.

WIR EMPFEHLEN, DASS DIE MONTAGE MIT DER HILFE VON SPEZIALISTEN DURCHGEFÜHRT WIRD

TECHNISCHE ZEICHNUNG

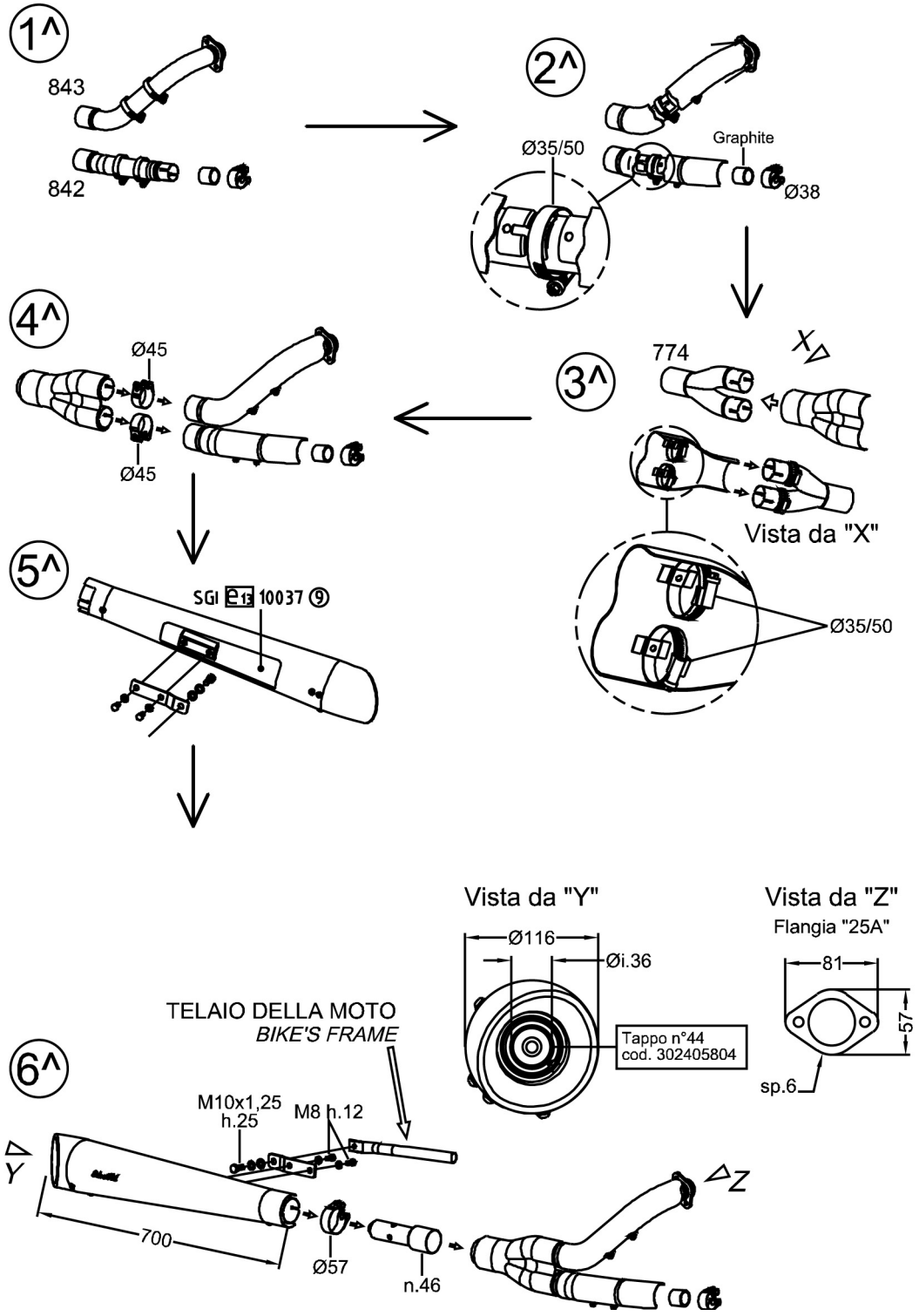

the Original SilverTail CUSTOM PIPES ®

⚠ ATTENZIONE

I

RACCOMANDIAMO DI VERIFICARE PERIODICAMENTE LO STATO DEL MATERIALE FONOASSORBENTE E DI PROVVEDERE ALL'EVENTUALE SOSTITUZIONE ESCLUSIVAMENTE CON IL RICAMBIO ORIGINALE SILVERTAIL.

⚠ WARNING

GB

WE RECOMMEND TO REGULARLY VERIFY THE CONDITION OF THE SOUND-PROOF MATERIAL AND TO PROVIDE TO ITS POSSIBLE REPLACEMENT EXCLUSIVELY WITH ORIGINAL SILVERTAIL MATERIAL.

⚠ IMPORTANT

F

NOUS VOUS CONSEILLONS DE VÉRIFIER DE TEMPS EN TEMPS L'ÉTAT DE LA FIBRE DE VERRE, ET EN CAS DE REMPLACEMENT, D'UTILISER EXCLUSIVEMENT LE KIT DE RECHANGE D'ORIGINE SILVERTAIL.

⚠ ACHTUNG

D

WIR EMPFEHLEN DEN EINWANDFREIEN ZUSTAND DES SCHALLDÄMPFENDEN MATERIALS REGELMÄßIG ZU ÜBERPRÜFEN UND BEI EINEM ETWAIGEM ERSATZ AUSSCHLIEßLICH DAS ORIGINAL SILVERTAIL DÄMM-MATERIAL ZU VERWENDEN.

⚠ ATENCIÓN

E

RECOMENDAMOS VERIFICAR PERIÓDICAMENTE EL ESTADO DE LA FIBRA DE VIDRIO Y DISPONER A SU EVENTUAL SUSTITUCIÓN UTILIZANDO EXCLUSIVAMENTE EL RECAMBIO ORIGINAL SILVERTAIL.

LeoVince Europe
Tel. +39 0173 465111
www.leovince.com - ***info@leovince.com***

LeoVince USA
Tel. (510) 232-4040
www.leovinceusa.com - ***info@leovinceusa.com***