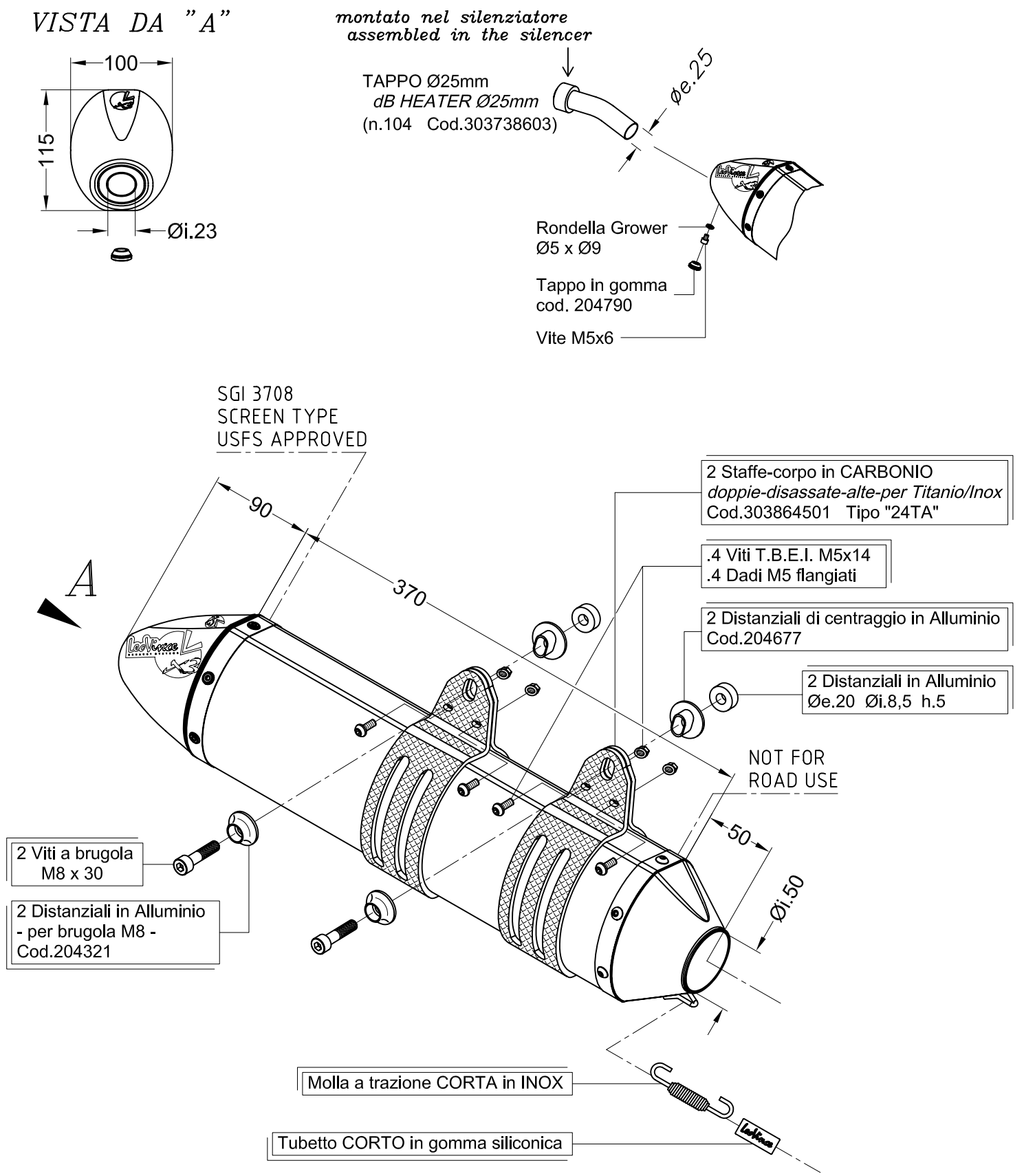

Art.3344 - MINSK RX 250

Slip-on <<X3>> - INOX

Primo equipaggiamento MINSK