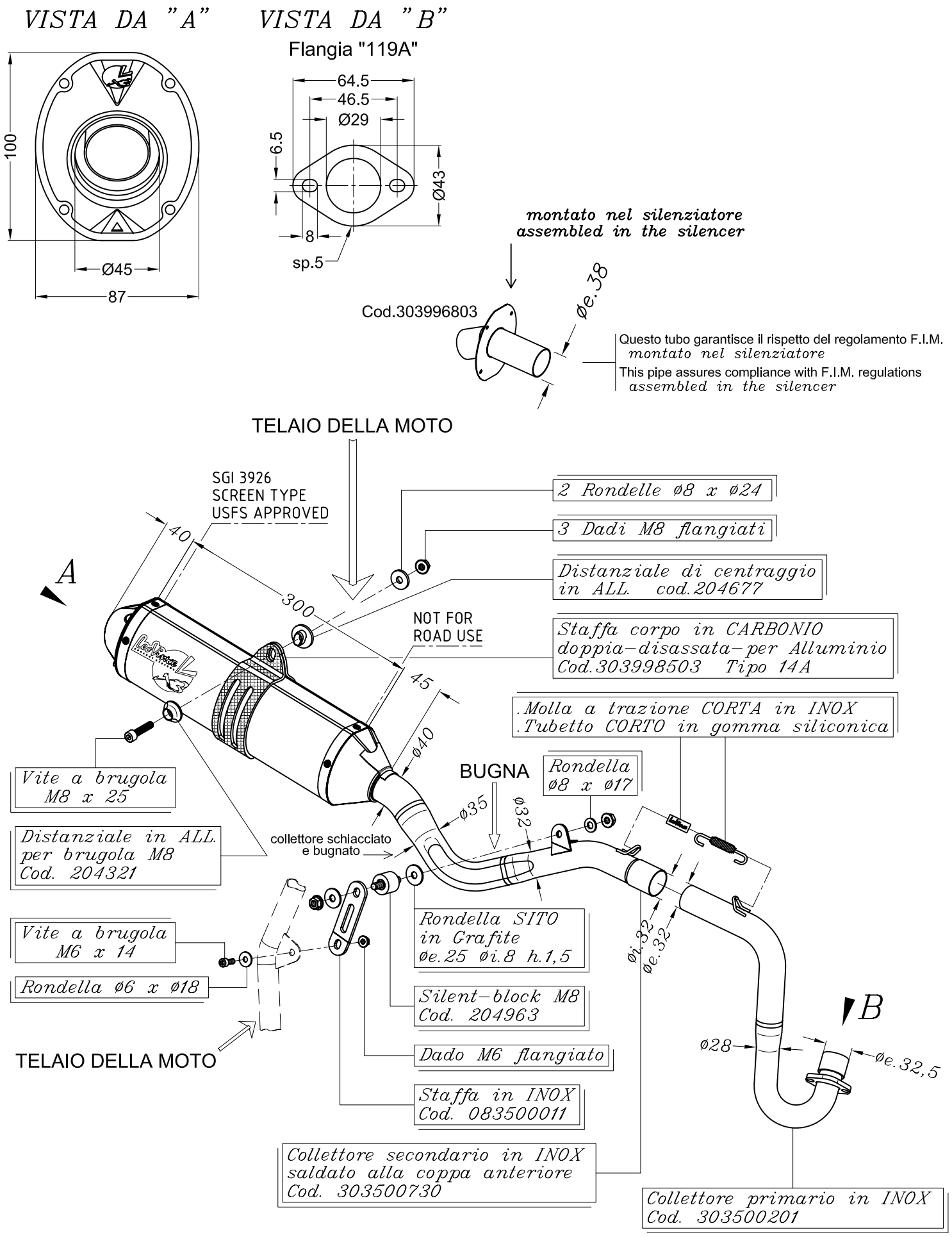

BUCCI BR 1 RR 150 ('09)

Art.3500 *Impianto completo <<X3>> per MINI BIKES - ALLUMINIO*

- Primo montaggio per BUCCI -