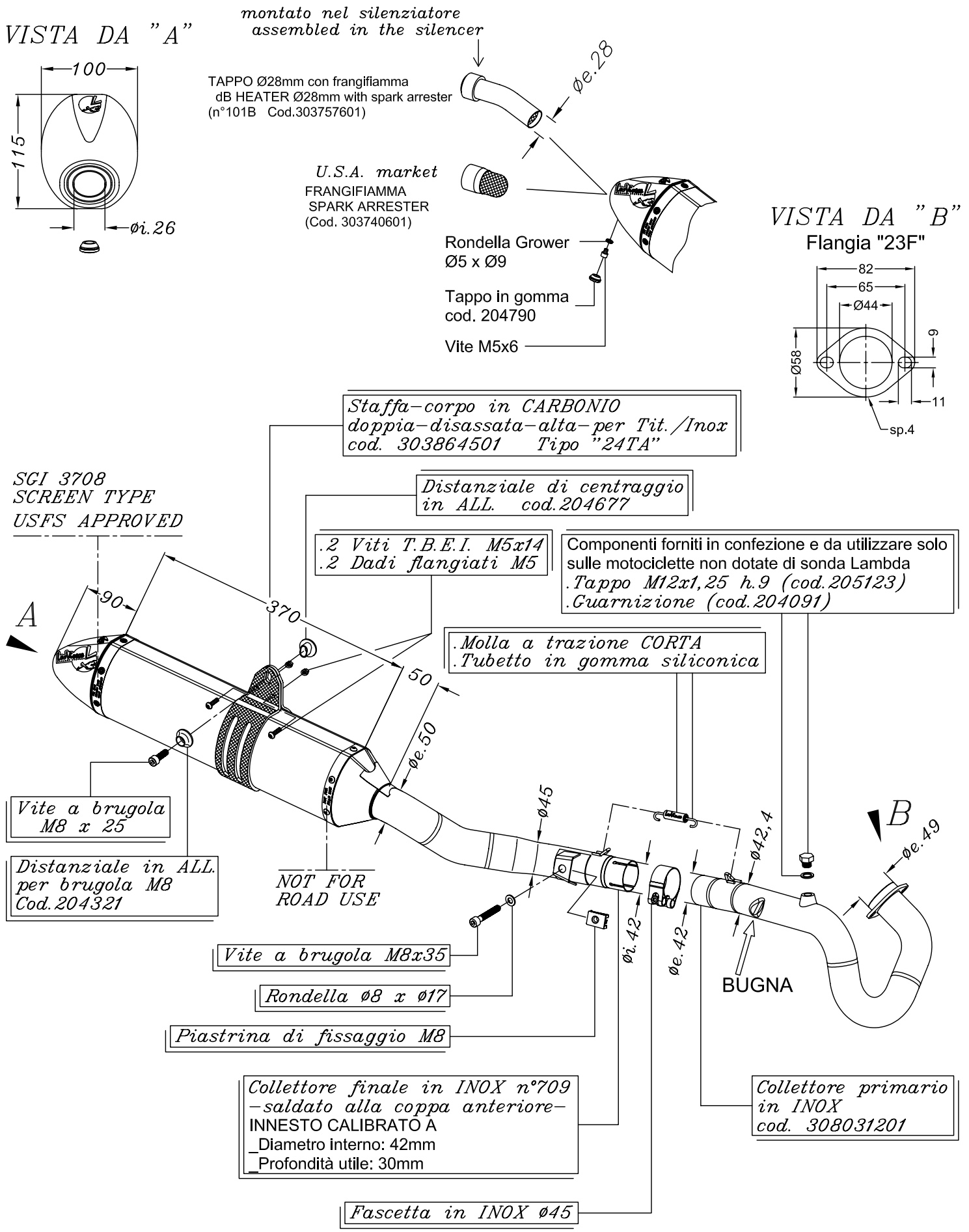

BMW G 450 X i.e. ('09)

Art.3532 Impianto completo <<X3>> ENDURO SPORT - INOX