VISTA "B"

Flangia tipo "110A"

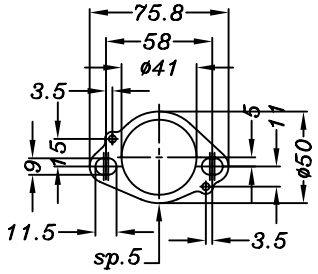

Boccola
cod. 204596

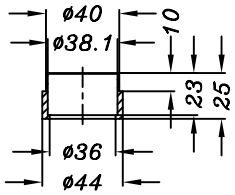

VISTA DA "A"

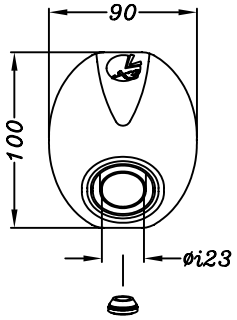

SGI 3708
SCREEN TYPE
USFS APPROVED

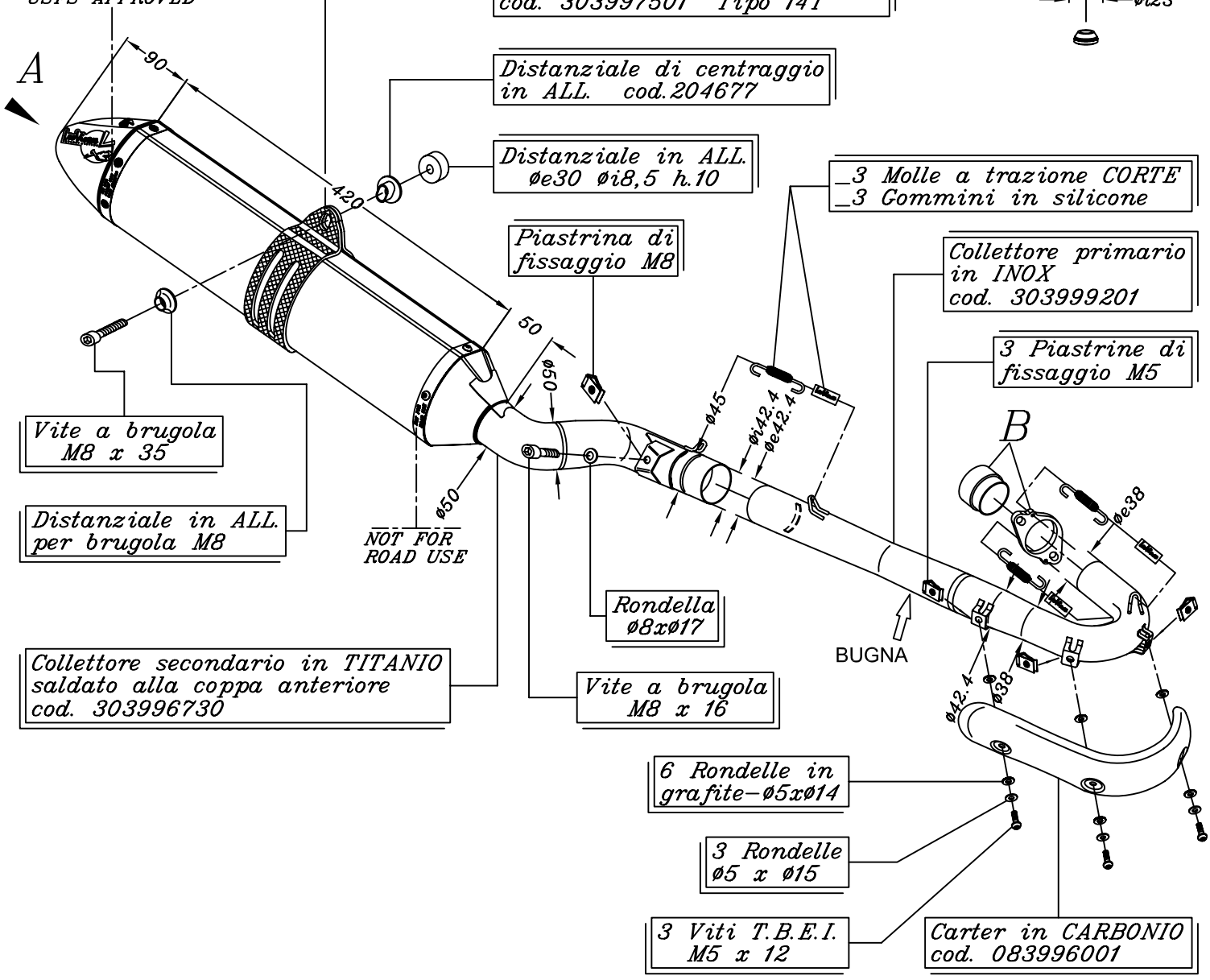

Staffa corpo in CARBONIO
doppia–disassata–per titanio
cod. 303997501 Tipo 14T

Distanziale di centraggio
in ALL. cod.204677

Distanziale in ALL.
øe30 øi8,5 h.10

_3 Molle a trazione CORTE
_3 Gommini in silicone

Piastrina di
fissaggio M8

Collettore primario
in INOX
cod. 303999201

3 Piastrine di
fissaggio M5

Vite a brugola
M8 x 35

Distanziale in ALL.
per brugola M8

Rondella
ø8xø17

Collettore secondario in TITANIO
saldato alla coppa anteriore
cod. 303996730

Vite a brugola
M8 x 16

6 Rondelle in
grafite–ø5xø14

3 Rondelle
ø5 x ø15

3 Viti T.B.E.I.
M5 x 12

Carter in CARBONIO
cod. 083996001

HONDA CRF 250 X i.e. ('06/'07)

Art.3621 Impianto completo <<X3>> ENDURO SPORT – TITANIO

Versione specifica per HM