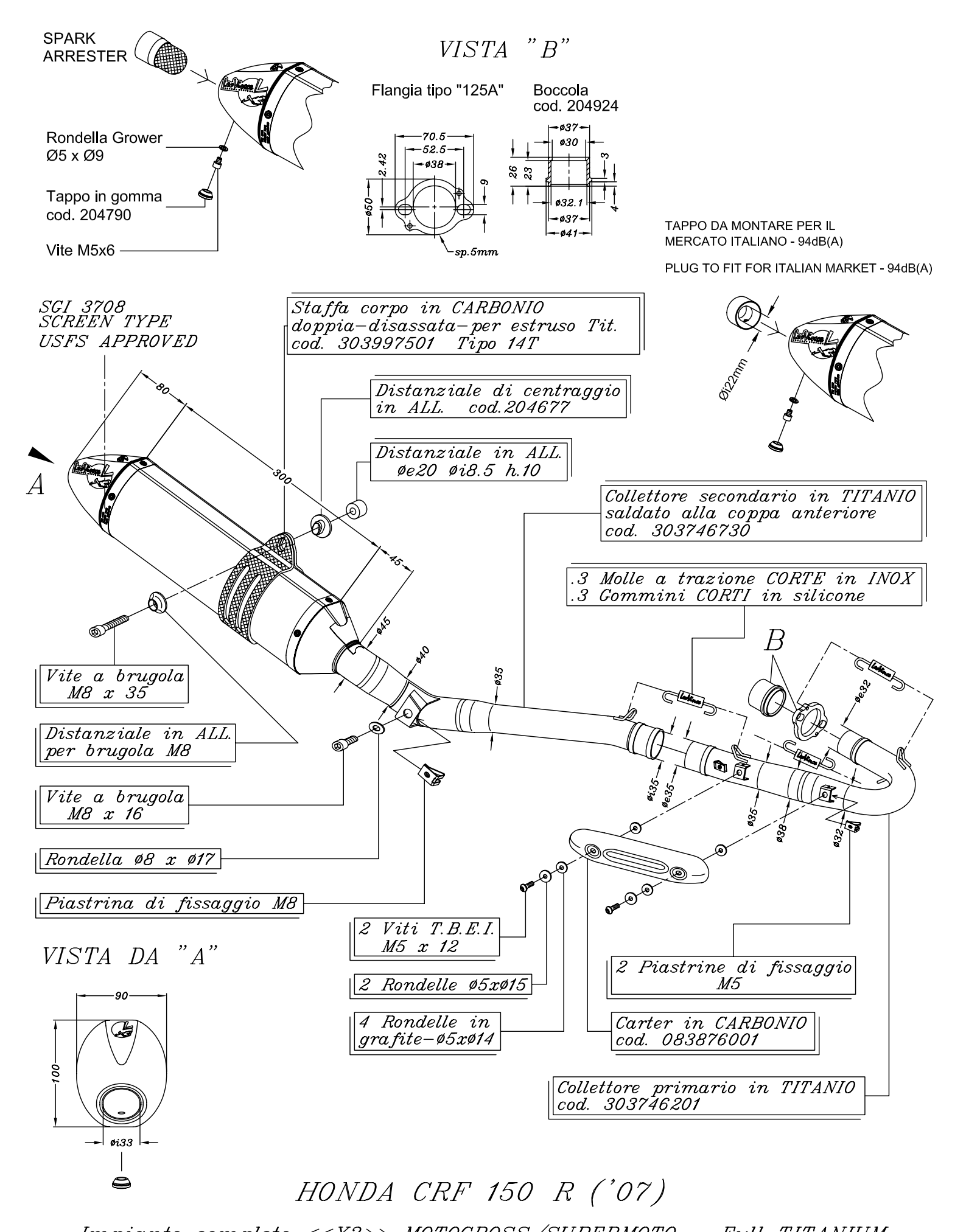

HONDA CRF 150 R ('07)

Impianto completo <<X3>> MOTOCROSS/SUPERMOTO – Full TITANIUM

Art.3746 silenziatore con fodero in TITANIO