VISTA DA "A"

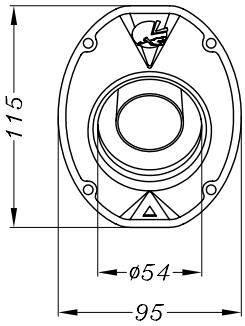

STRISCIA ADESIVA IN TEFLON
DA APPLICARE ALLA SUPERFICIE INTERNA
DELLA FIANCHETTA DX

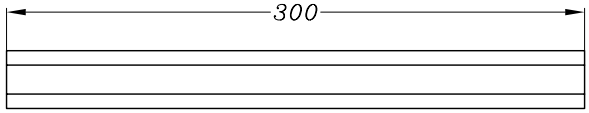

N.B.: IL PNEUMATICO POSTERIORE "SUPERMOTARD" PUO' ESSERE LARGO FINO A 170 !

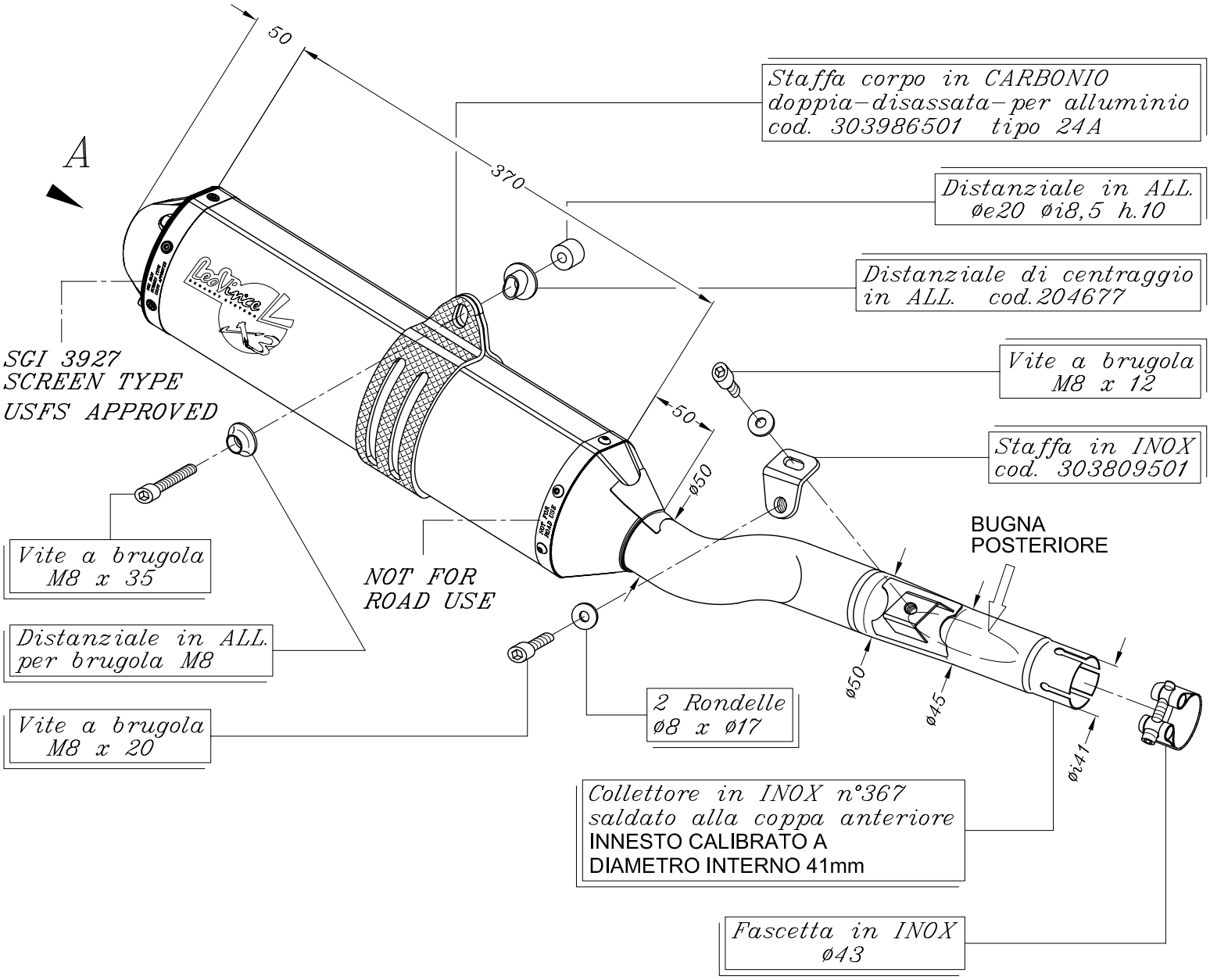

HM-HONDA CRM 450 X i.e. ('07)

Art.3795 Slip-on <<X3>> MOTOCROSS/SUPERMOTO - ALLUMINIO

primo montaggio per HM