VISTA DA "A"

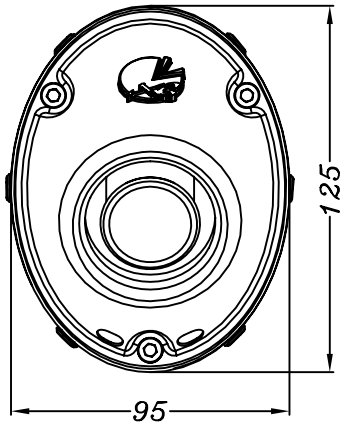

Staffa corpo in CARBONIO
doppia–centrata–alluminio
cod.303801502 Tipo 3A

2 Distanziali di centraggio
in ALL. cod.204618

2 Distanziali in ALL.
øe20 øi8.5 h.5

Staffa corpo in CARBONIO
singola–centrata–alluminio
cod. 303801501 Tipo 1A

SGI e13 0323 0324

A

SGI 3928
SCREEN TYPE
USFS APPROVED

50

400

12

øi54
øe54

Fascetta in INOX ø51

Boccola in Graffite
øe46 øi41.8 h.30

2 Viti a brugola
M8 x 35

2 Distanziali in ALL.
per brugola M8

.Molla a trazione CORTA in inox
.Tubetto in gomma siliconica

ø50

ø42.5

øi46

Collettore in INOX
n°289 cod.305066202
INNESTO CALIBRATO A
DIAMETRO INTERNO 46mm

YAMAHA WR 450 F ('03/'05)

ART.3821 Slip–on <<X3>> ENDURO – ALLUMINIO