N.B.: PER IL MONTAGGIO DI QUESTO
SILENZIATORE OCCORRE ASPORTARE
L'INDICATORE DI DIREZIONE DESTRO

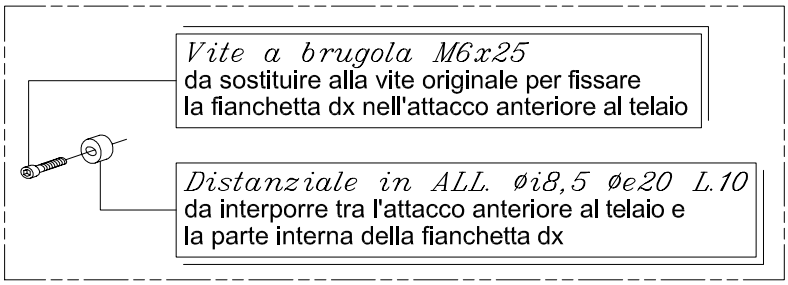

STRISCIA ADESIVA IN TEFLON
DA APPLICARE ALLA SUPERFICIE INTERNA
DELLA FIANCHETTA DX

VISTA DA "A"

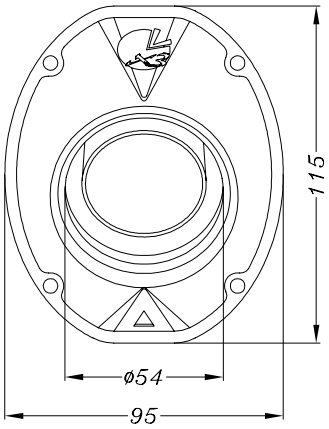

SGI 3927
SCREEN TYPE
USFS APPROVED

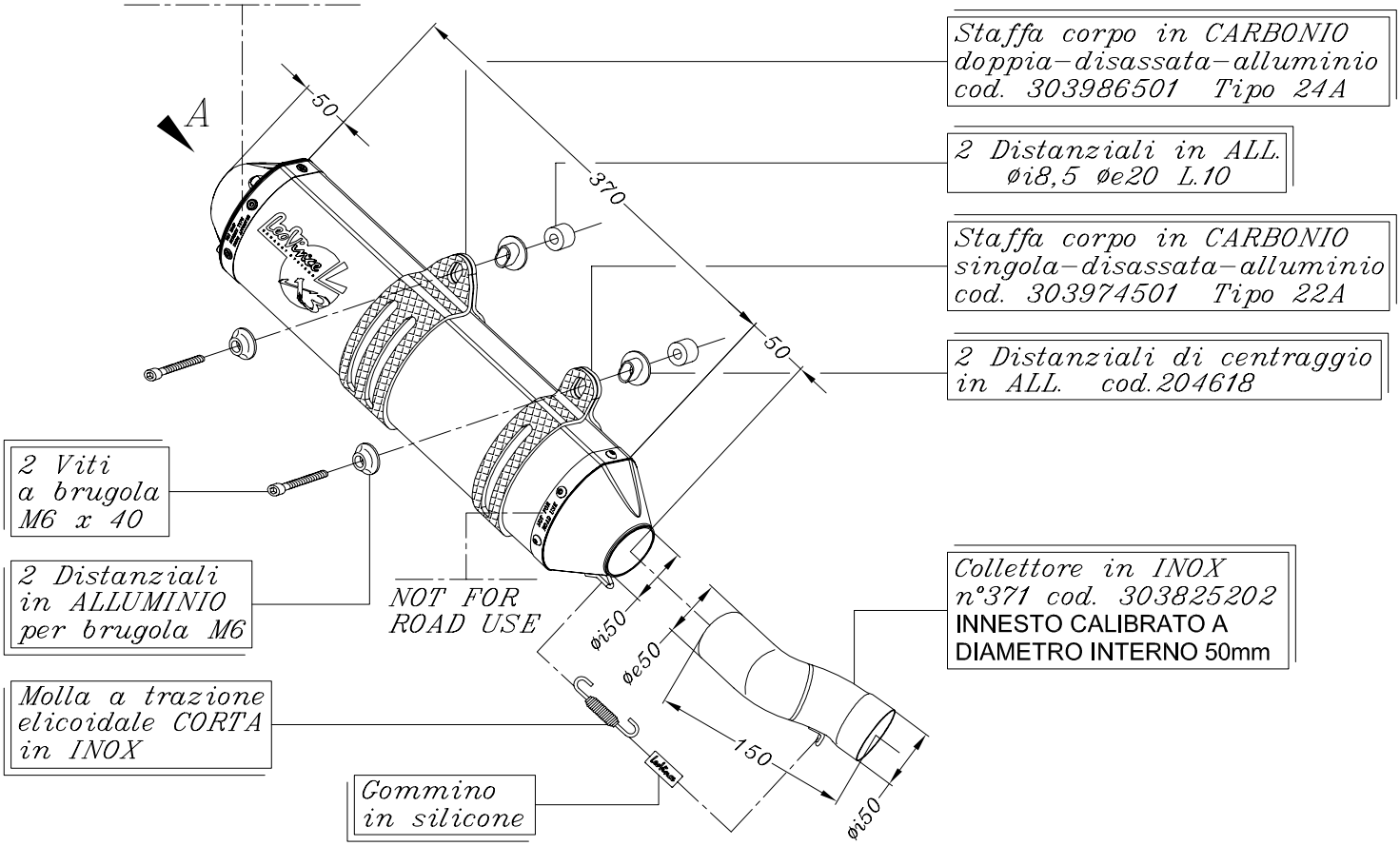

ART.3825 KTM 450 SX ('04/'05/'06)
KTM 525 SX ('04)

Slip-on <<X3>> Off-road Racing - ALLUMINIO
linea "MOTOCROSS-SUPERMOTO"