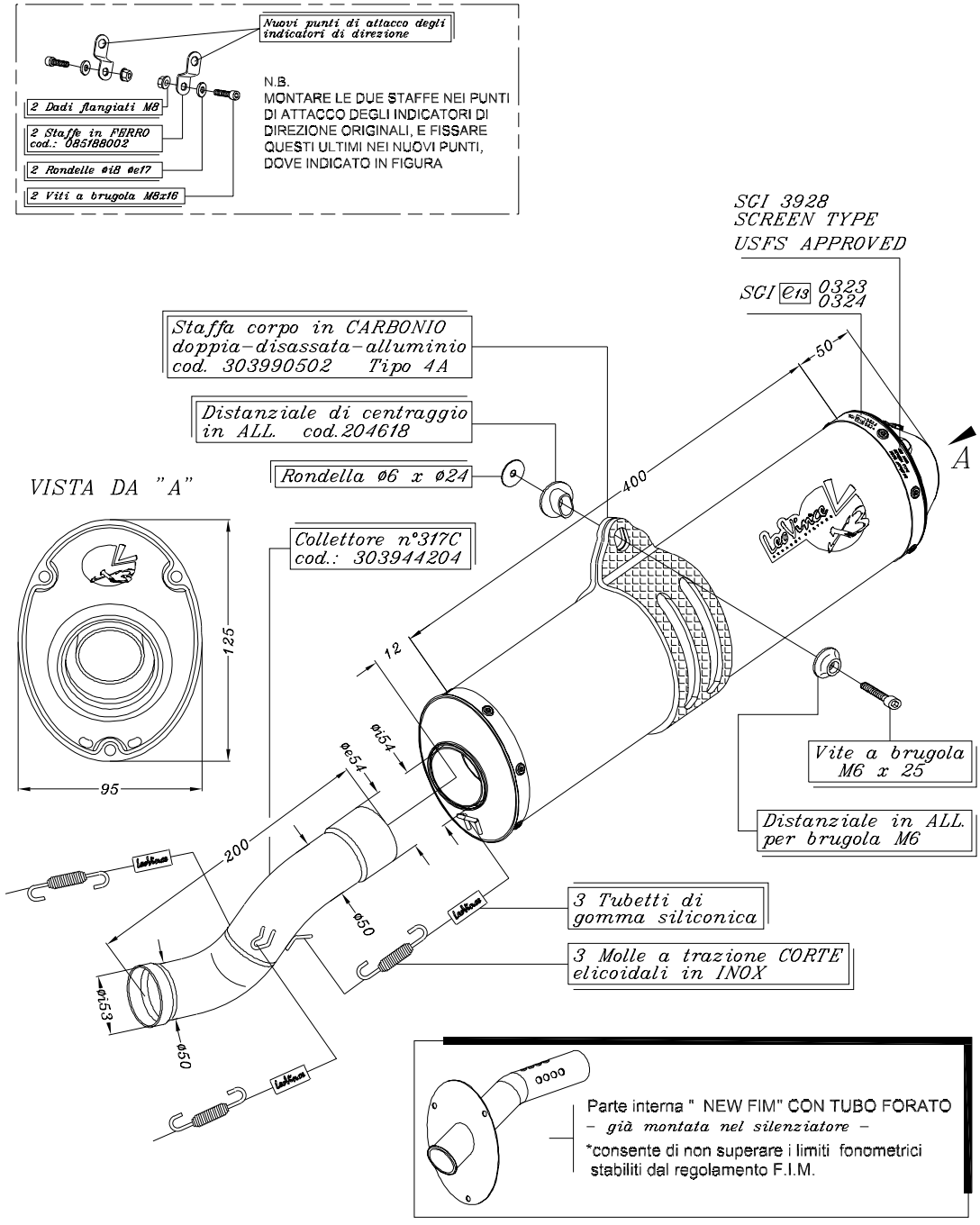

KTM LC4 640 SUPER MOTO ('03) - LC4 660 SMC ('04)

ART.3940E Silenziatore <<X3>> Off-road ENDURO Omologato - ALLUMINIO