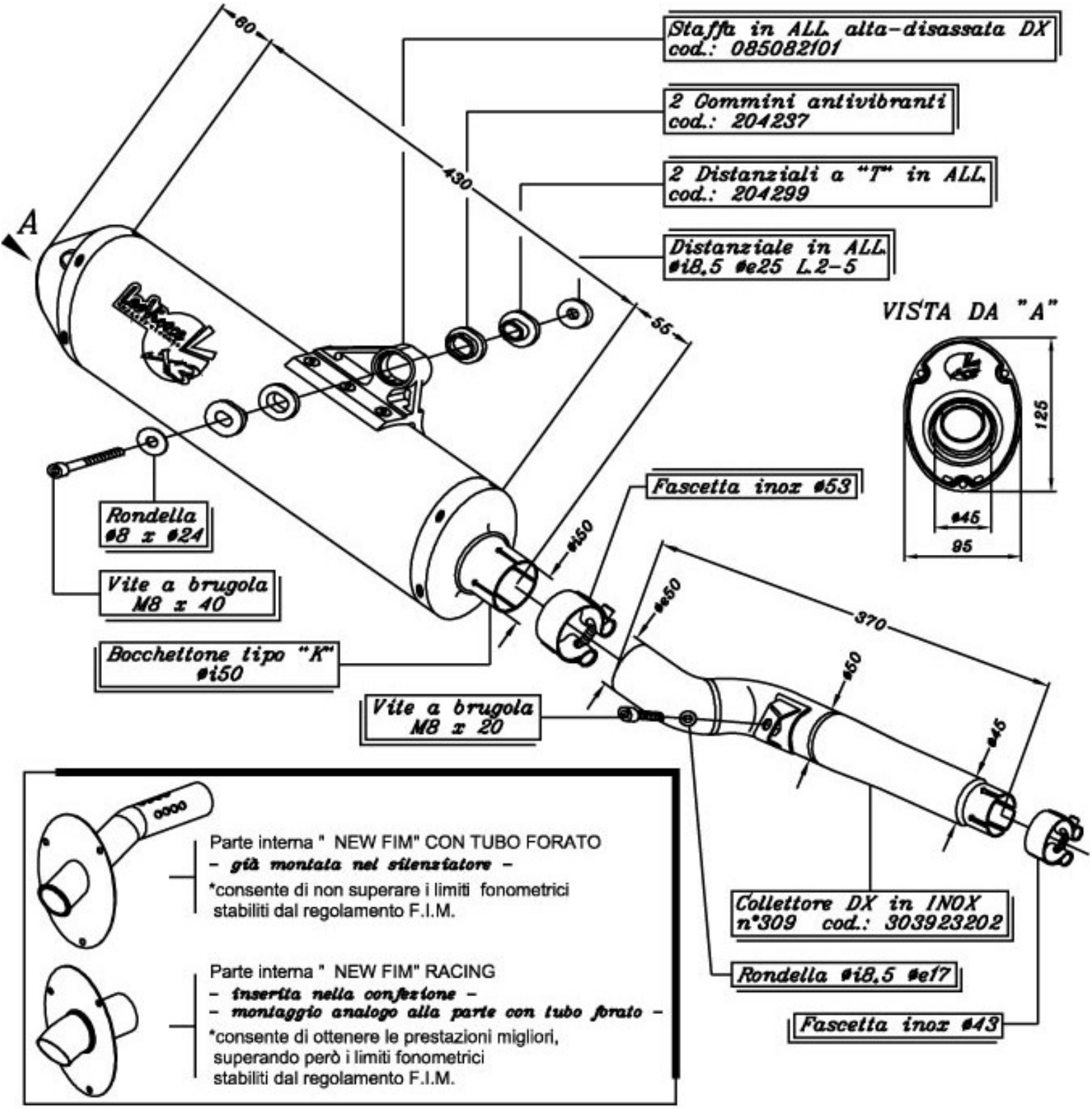

HONDA CRE 450 F ('04)

ART.3945 Silenziatore <<X3>> off-road racing NEW FIM - Ovale ALLUMINIO

ART.3946 Silenziatore <<X3>> off-road racing NEW FIM - Ovale TITANIO