PIAGGIO

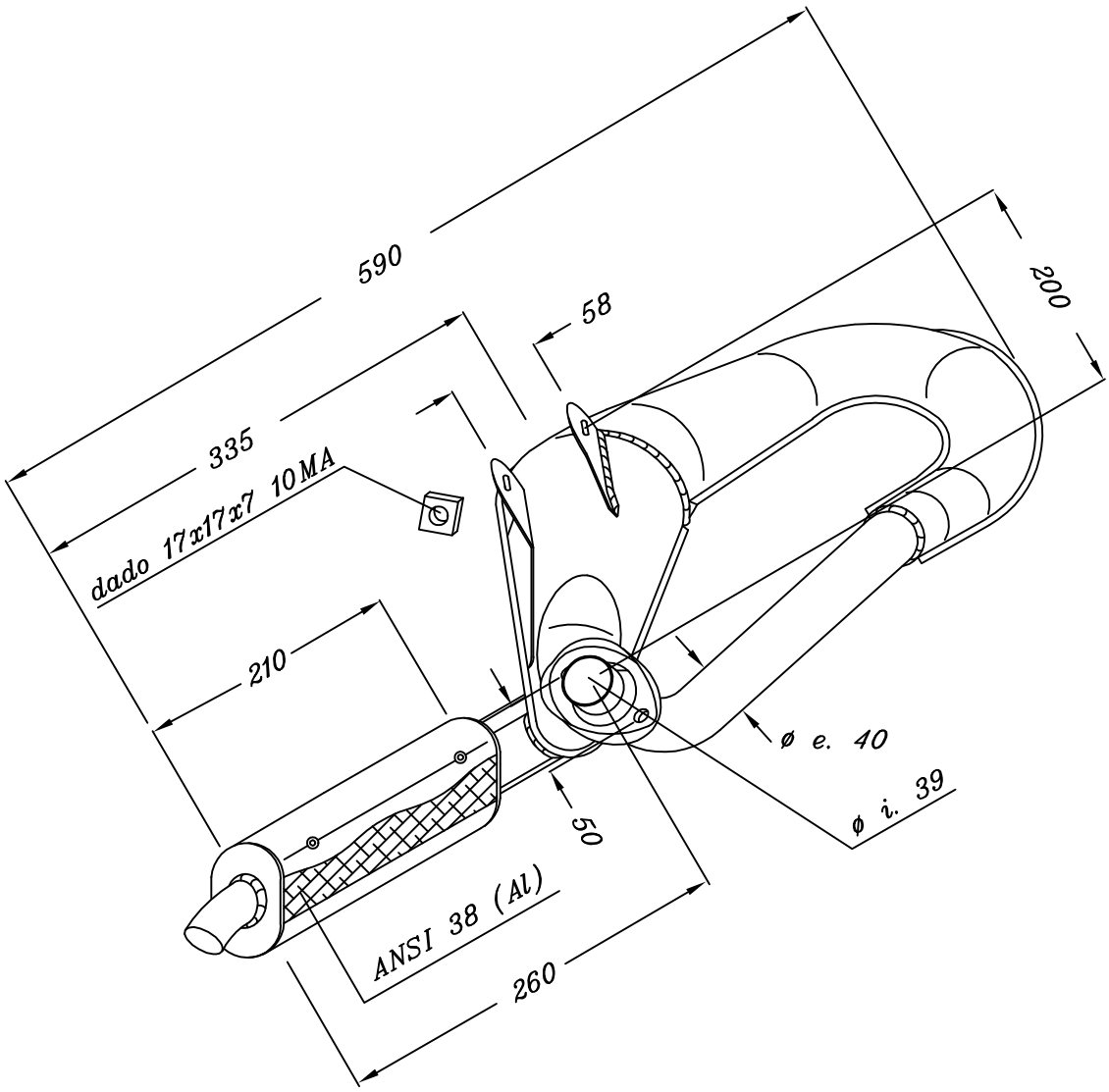

Scala approx 1 : 5
Quote reali in millimetri
Materiale : Acciaio P04

ART. 4229 Espansione Sec-System per PIAGGIO VESPA 125 T5 con silenziatore in alluminio