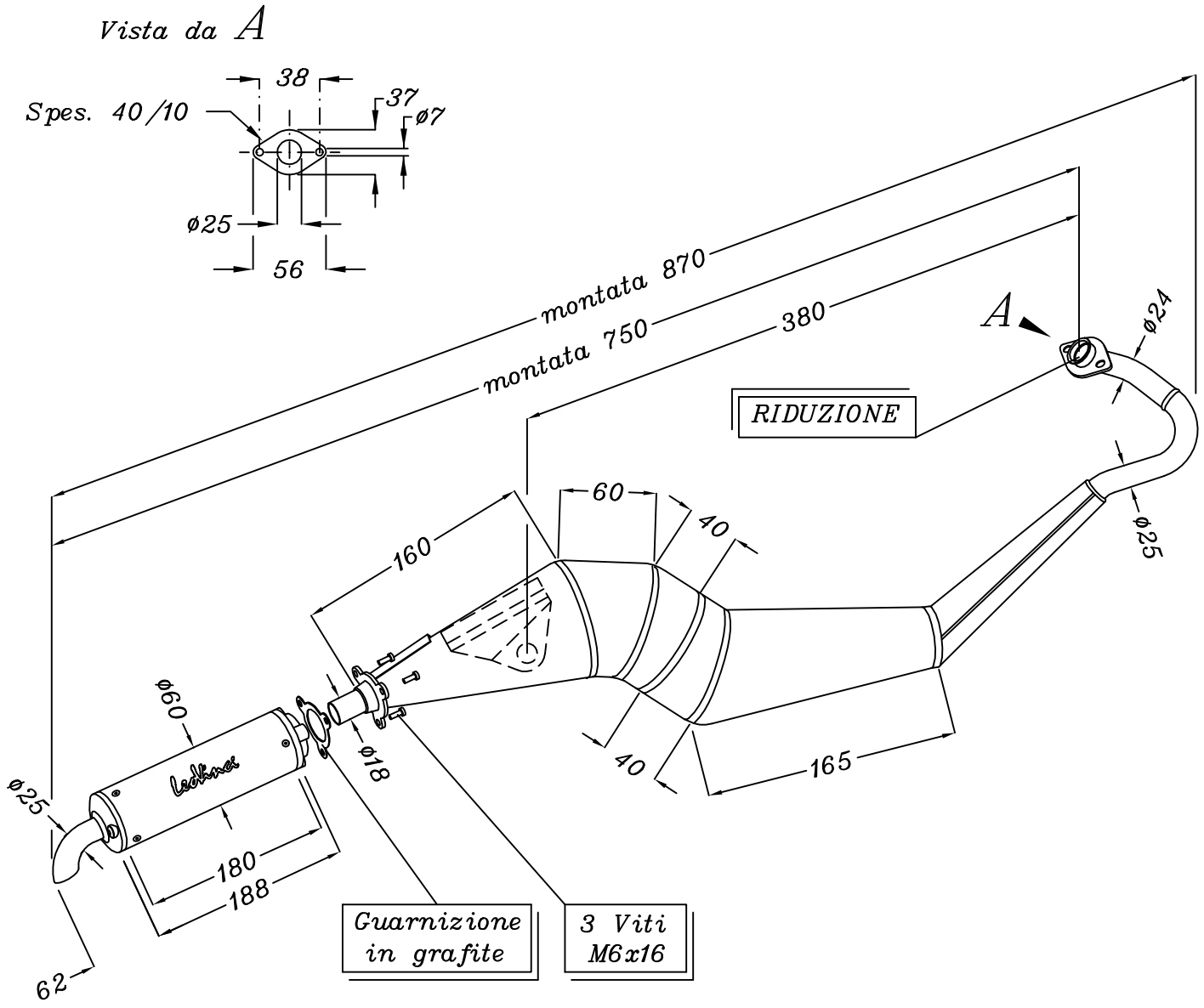

Scala approx. 1 : 5

Quote reali in millimetri

Materiale : Acciaio P04

ART. 4345 *Espansione HAND MADE per MOTOVESPA TOLEDO SC con silenziatore in fibra di carbonio.*

ART. 4528 *Espansione HAND MADE per MOTOVESPA TOLEDO SC con silenziatore in alluminio.*