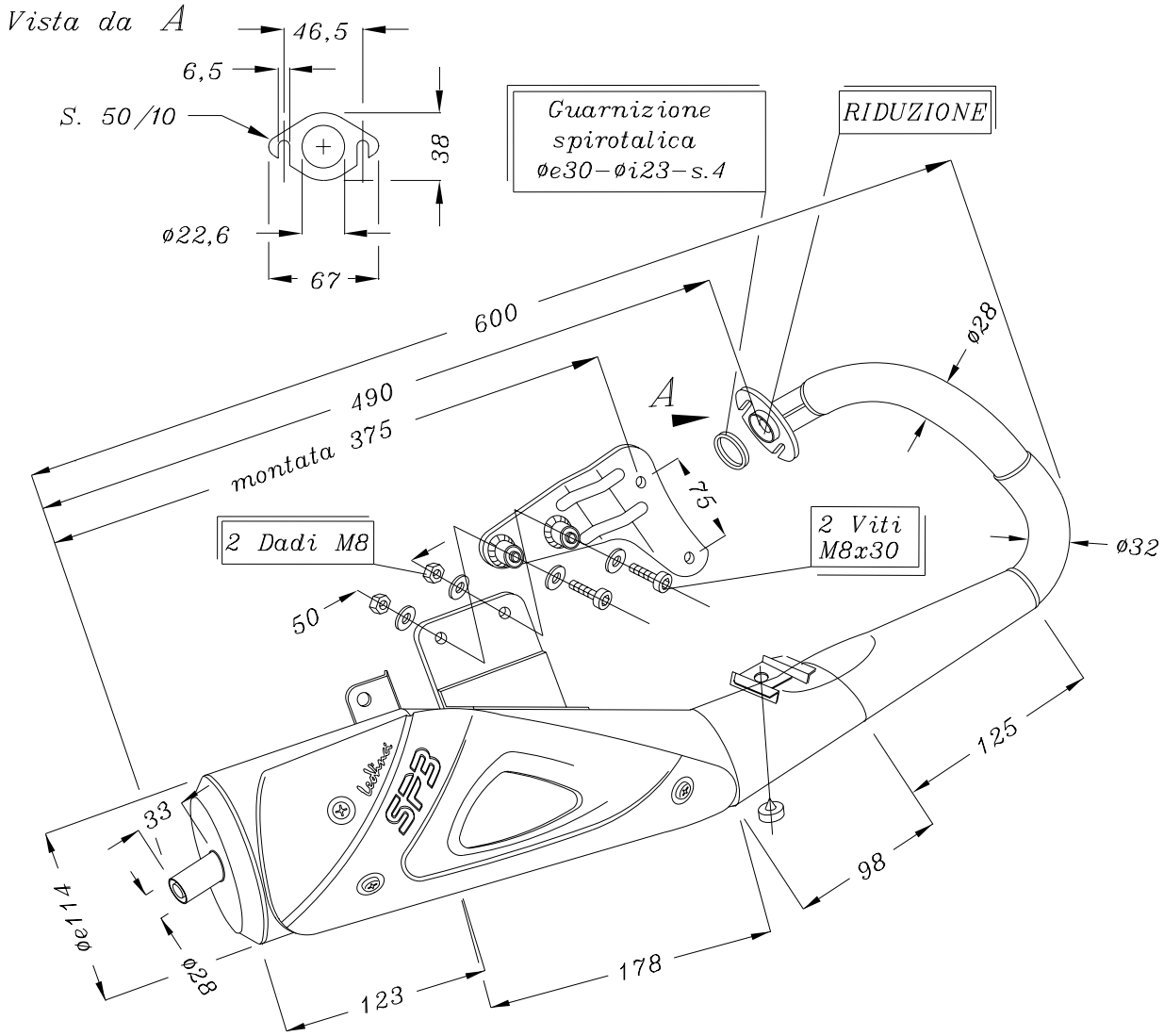

Scala approx. 1 : 6

Quote reali in millimetri

Materiale : Acciaio P04

ART. 4444 Silenziatore SP3 per HONDA SH – SCOOPY