ART. 4454

PEUGEOT 103SPX USCITA A SINISTRA

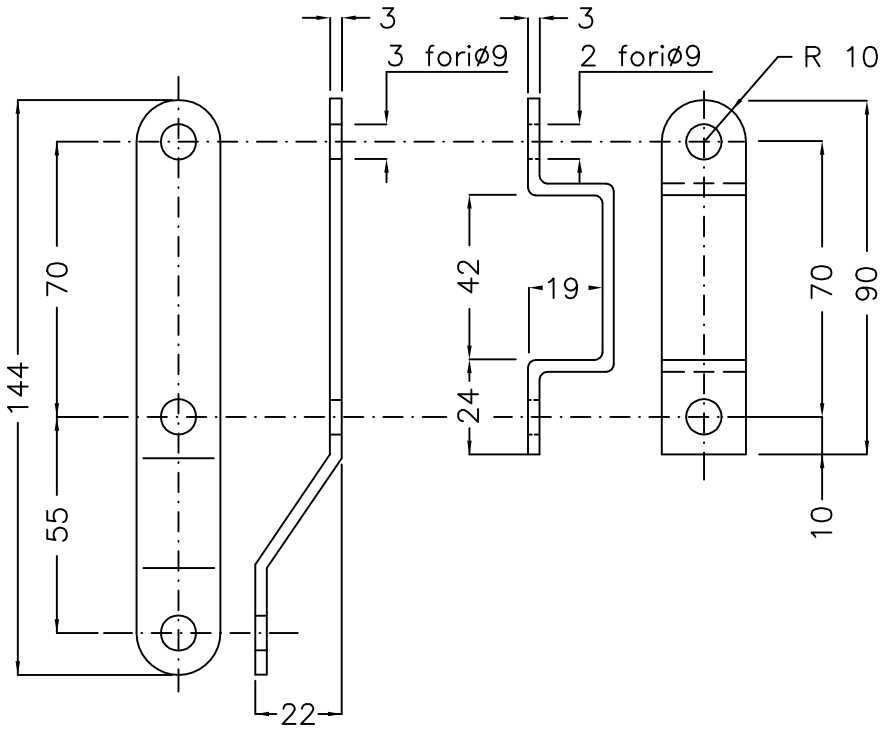

N.B. LA STAFFA PIANA VA SEMPRE MESSA DALLA PARTE ESTERNA.

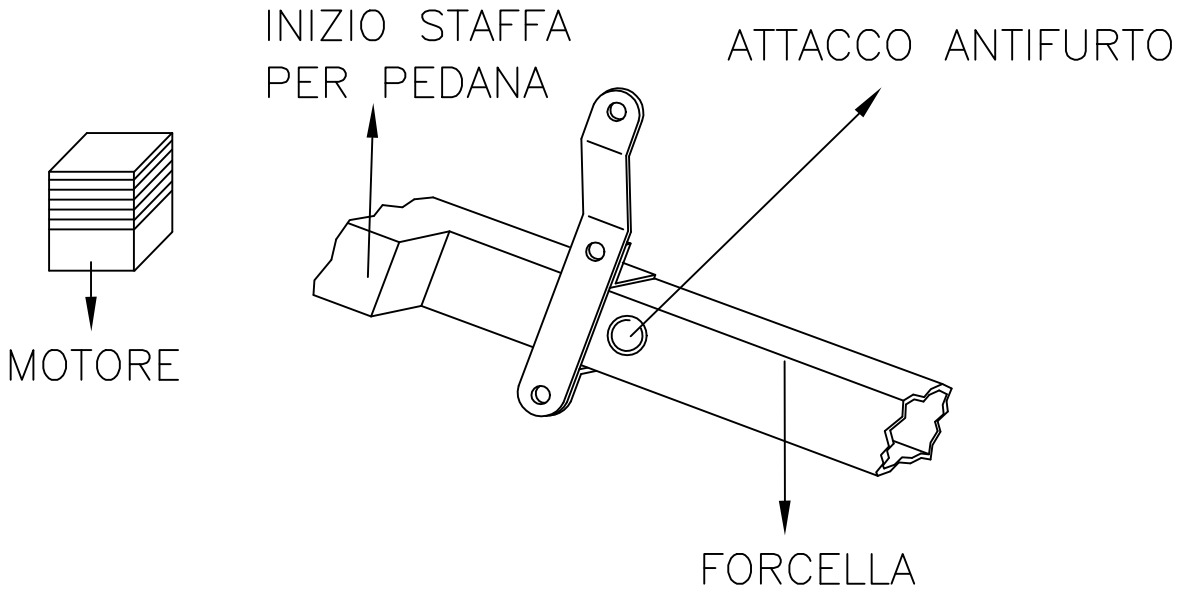

La staffa va montata vicino all'attacco antifurto.

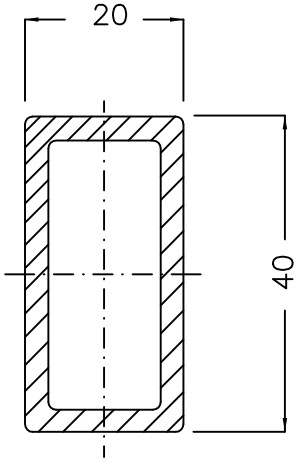

SEZIONE RETTANGOLARE DEL TELAIO