VISTA DA "A" VISTA DA "B"

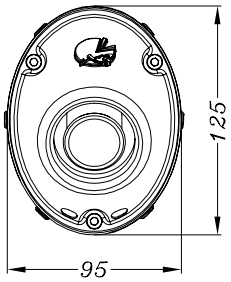

FLANGIA TIPO "34B"

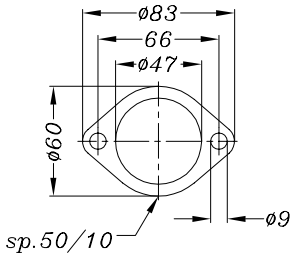

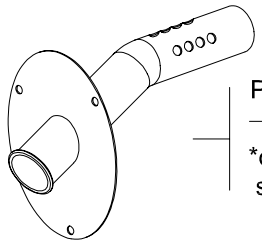

Parte interna " NEW FIM" CON TUBO FORATO
– già montata nel silenziatore –
*consente di non superare i limiti fonometrici stabiliti dal regolamento F.I.M.

SGI 3928
SCREEN TYPE
USFS APPROVED

SGI e13 0323 0324

Staffa corpo in CARBONIO doppia-centrata-titanio cod.303802502 Tipo 3T

Distanziale di centraggio in ALL. cod.204677

Rondella ø8 x ø24

Vite a brugola M8 x 30

Distanziale in ALL. per brugola M8

2 Molle a trazione LUNGHE

2 Gommini in silicone LUNGHI

Collettore finale in INOX cod. 305056202

Foro filettato M8

Collettore primario in INOX cod. 305056201

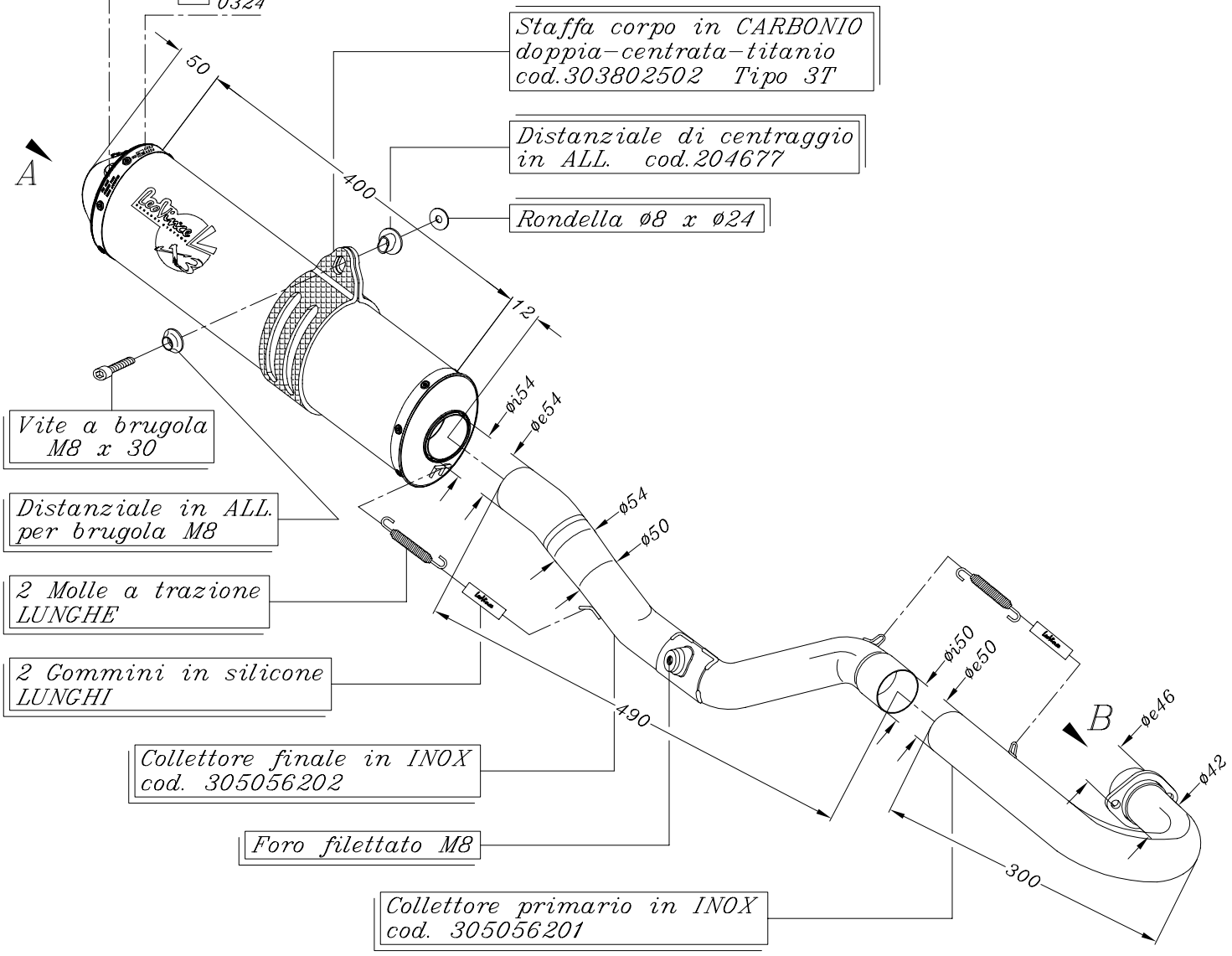

ART.5072 YAMAHA WR 450 F ('03-'04-'05)

Impianto completo <<X3>> Off-road ENDURO – TITANIO