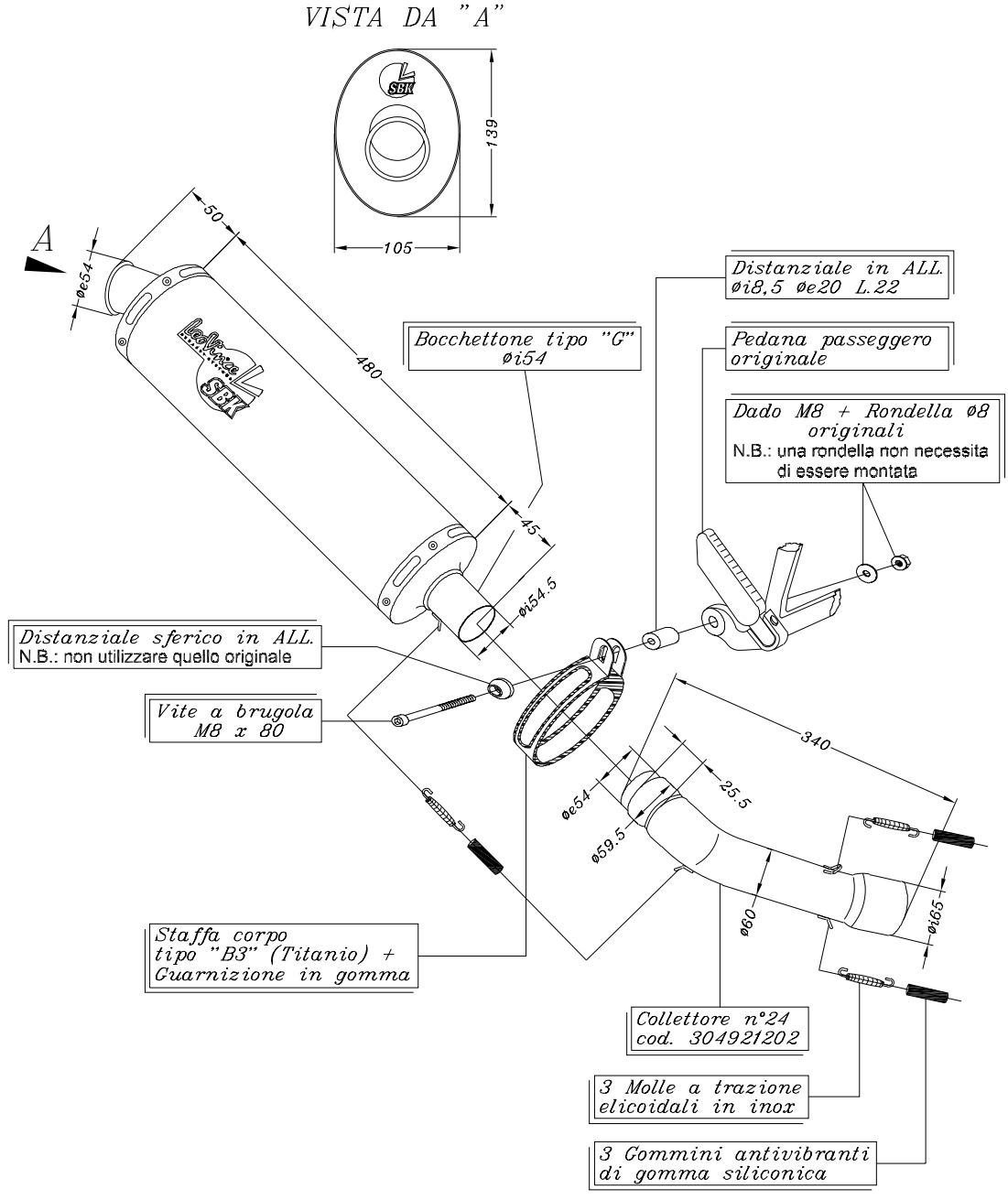

ART.5854 APRILIA RSV MILLE
APRILIA RSV MILLE R ('98/'03)
APRILIA TUONO 1000 FIGHTER ('02/'03)

SLIP-ON Racing <<BIG>> - Ovale TITANIO - Passaggio BASSO