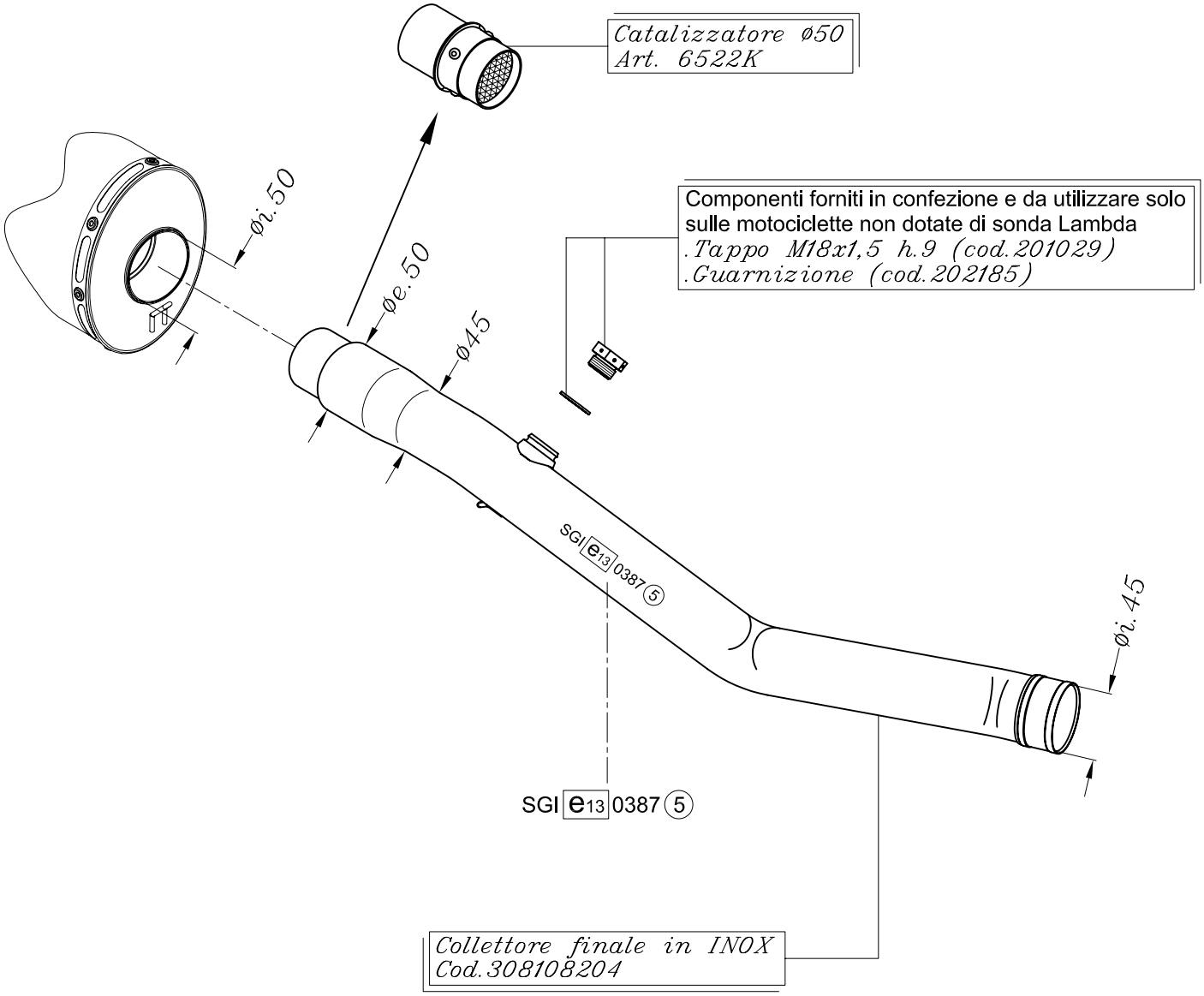

YAMAHA T-MAX 500 i.e. ('08/'10)

Art.6531K kit collettore/kat per art. 8108-8109