VISTA DA "A"

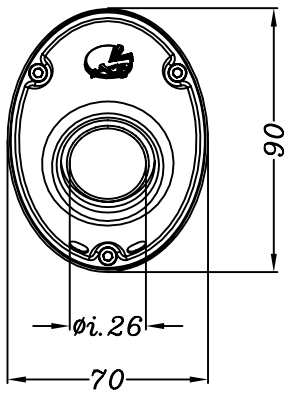

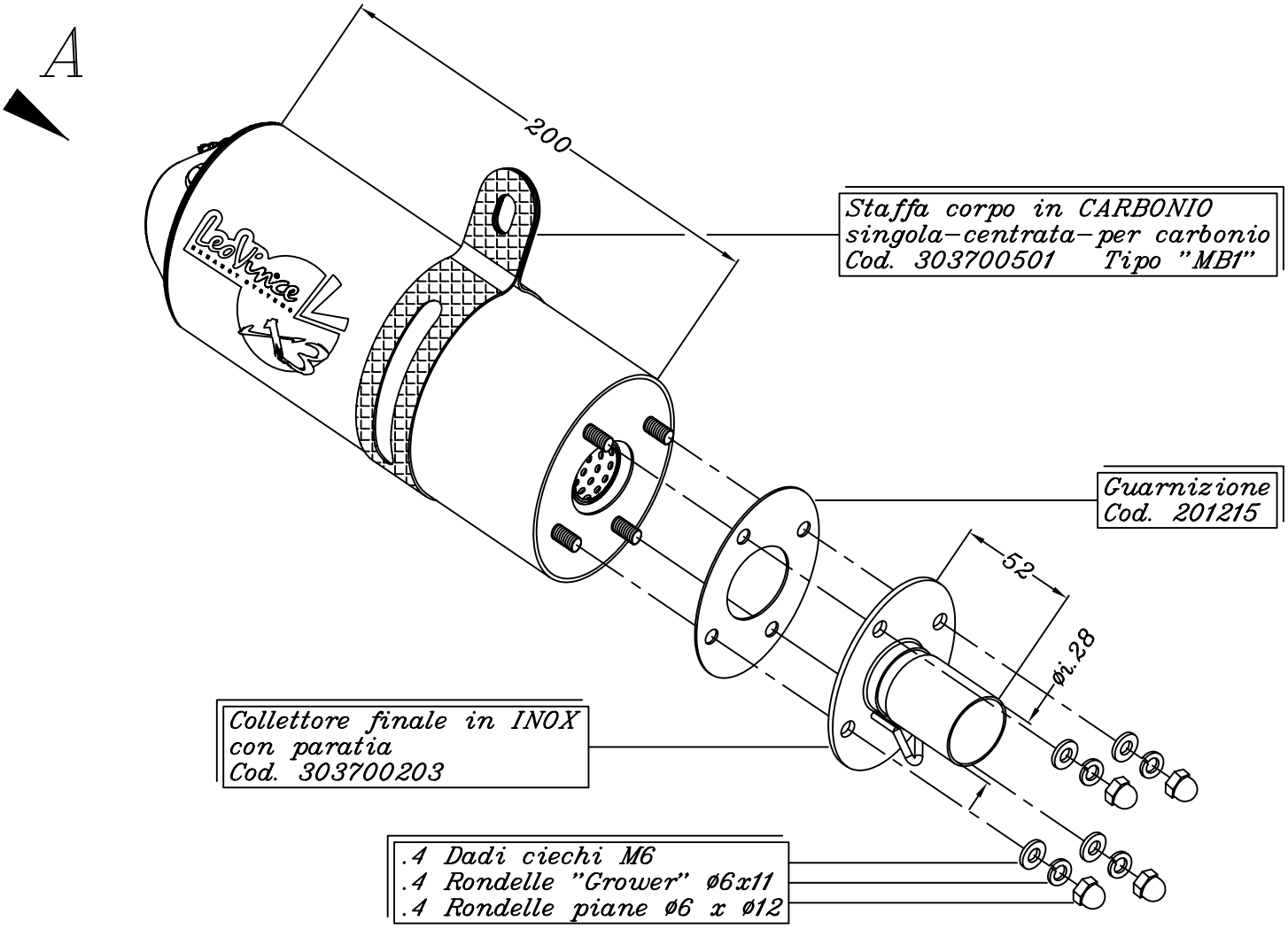

Art.6675

SILENZIATORE STANDARD IN CARBONIO PER MINI BIKES