VISTA DA "A"
FLANGIA "I24A"

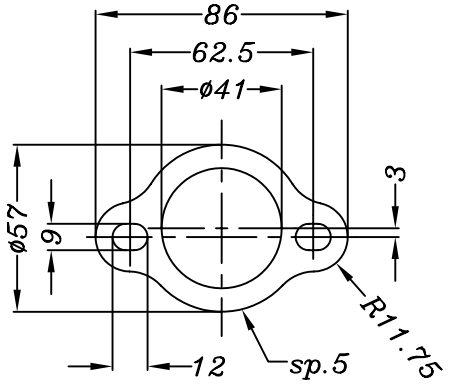

COLLETTORE ORIGINALE
ORIGINAL PIPE

o/or

COLLETTORE LeoVince (3744 / 3863 / 3869)
LeoVince PIPE (3744 / 3863 / 3869)

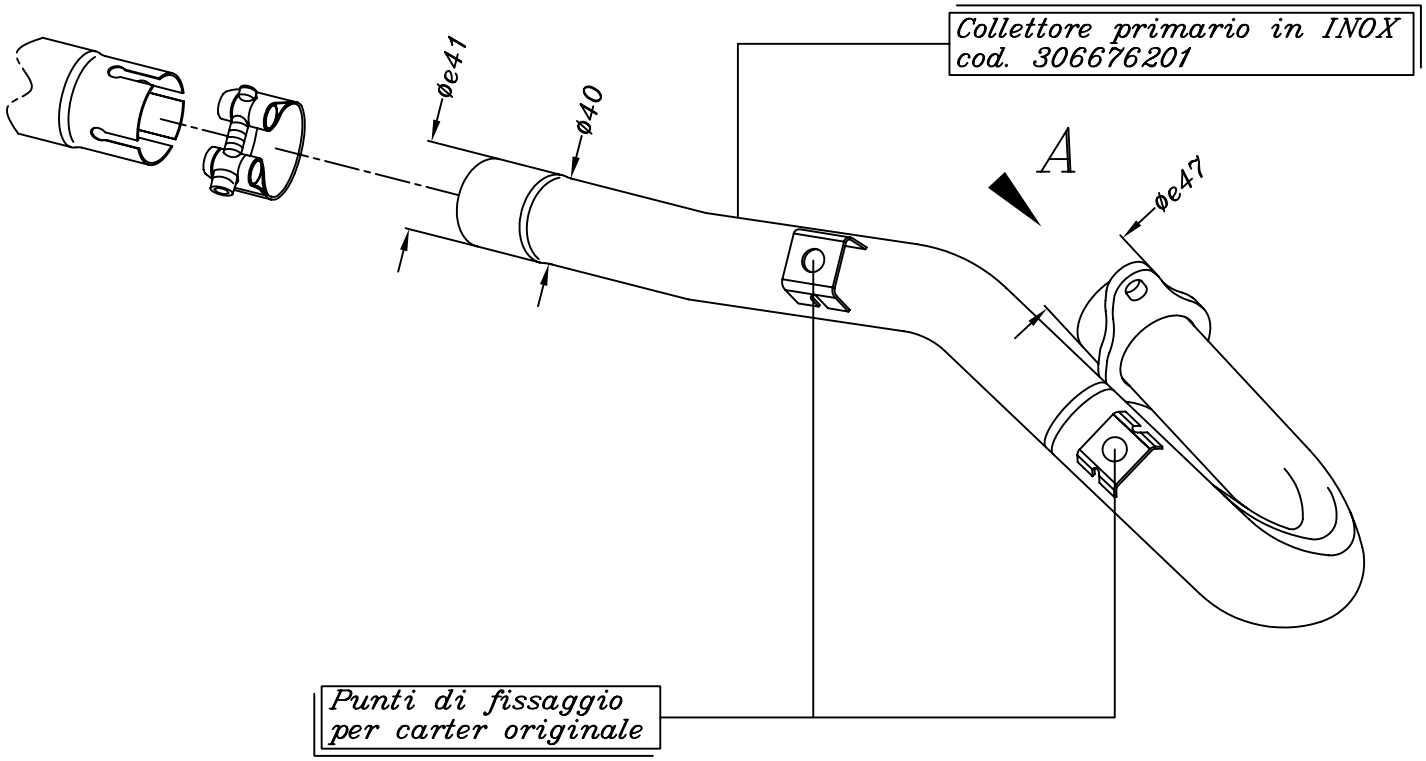

HONDA CRF 450 R ('07/'08) – SM ('07)
HONDA CRE 450 F ('07)

Art.6676 *Kit collettore primario <<X3>> in inox (tipo originale)*

(Monta sul collettore originale e sugli articoli LeoVince <<X3>> 3744 - 3863 - 3869)