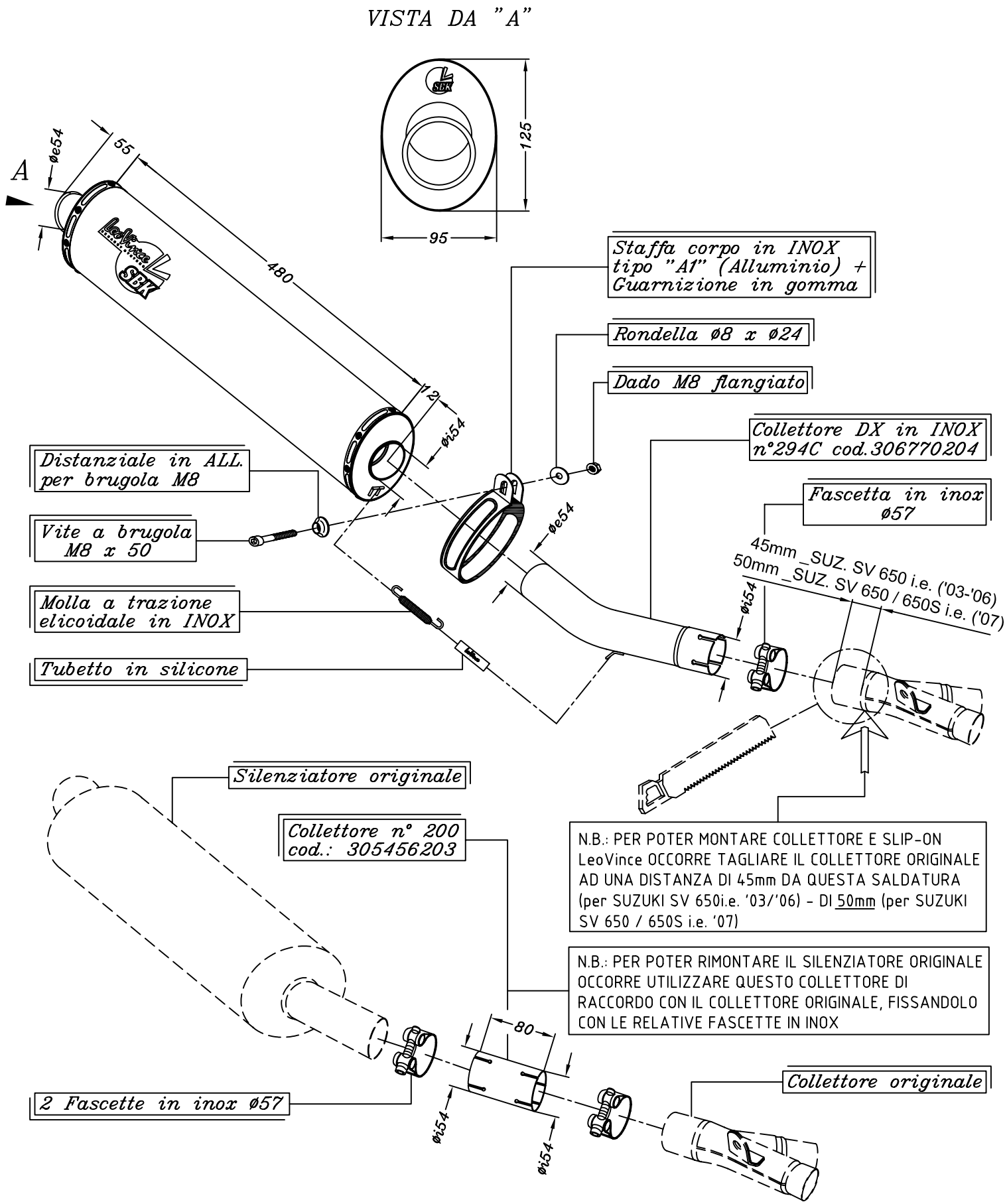

SUZUKI SV 650 i.e. ('03–'07)
SUZUKI SV 650 S i.e. ('07)

Art.6769 Slip-on SBK Ovale – ALLUMINIO – Passaggio BASSO RACING