N.B.: PER IL MONTAGGIO DI QUESTO SILENZIATORE OCCORRE ASPORTARE GLI INDICATORI DI DIREZIONE POSTERIORI ORIGINALI

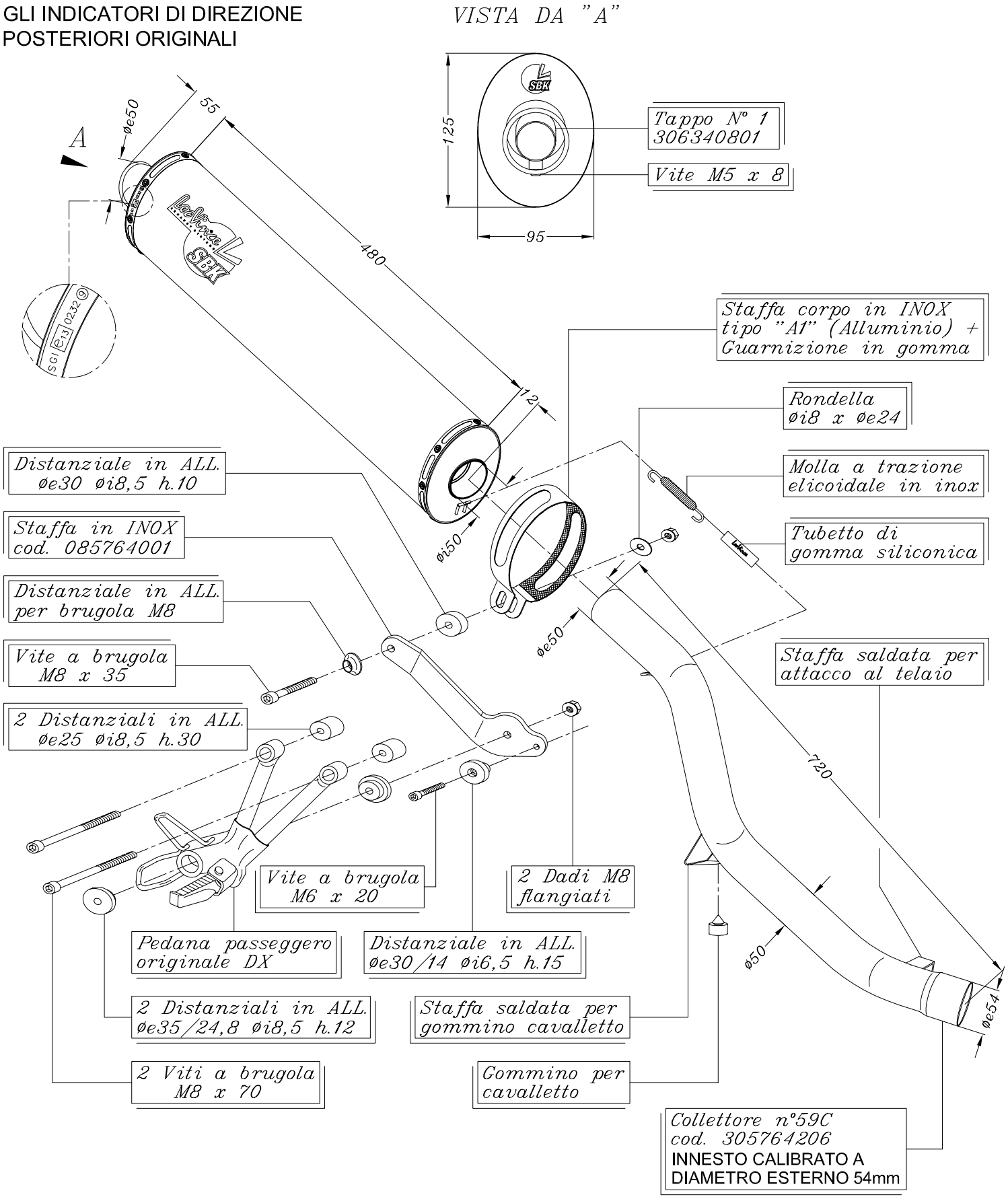

ART.6900 SUZUKI GSF 600 BANDIT ('00/'04)

SLIP-ON SBK – Ovale ALLUMINIO – Passaggio ALTO

OMOLOGATO "EVOLUTION II"