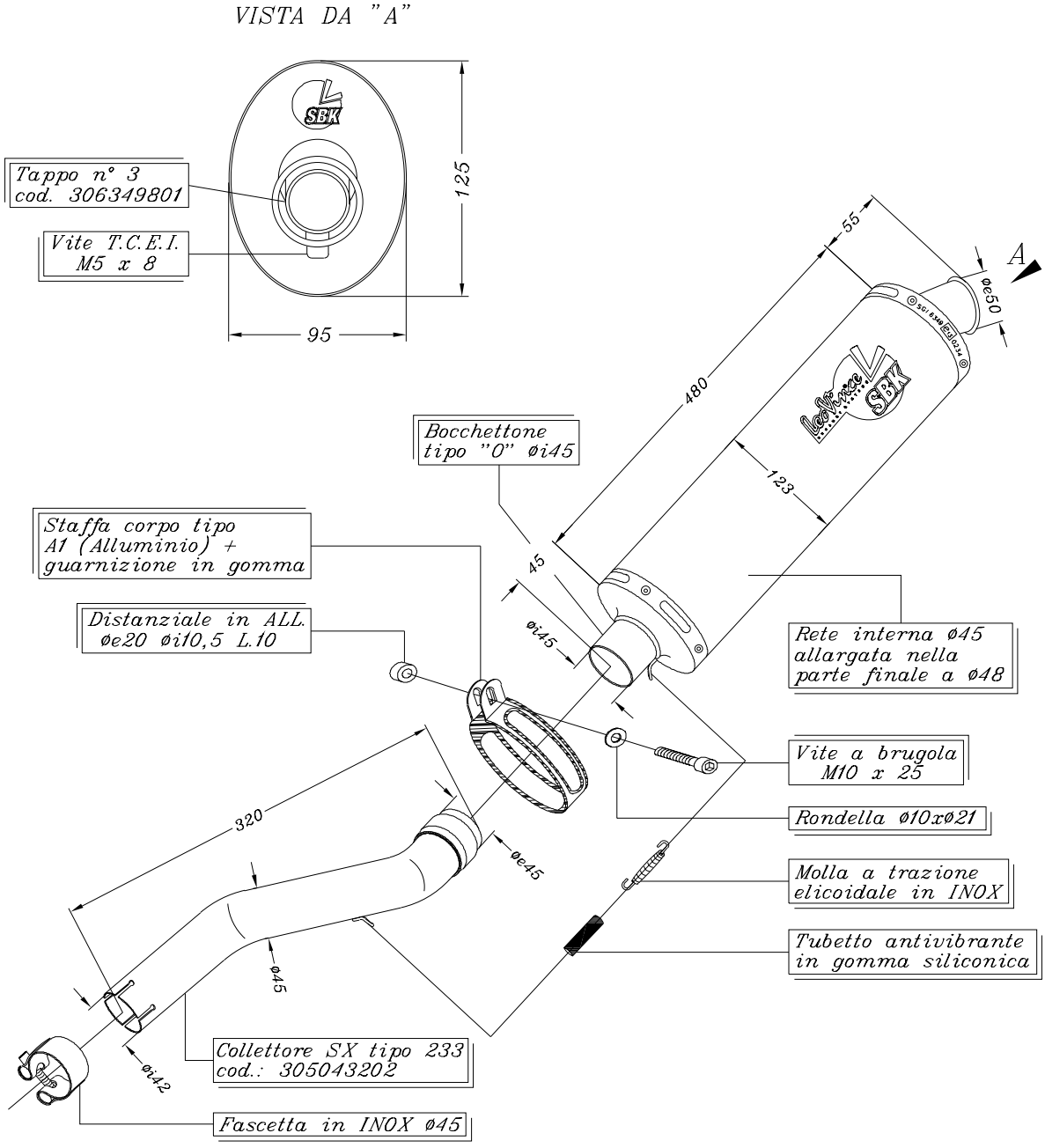

ART. 7019 BMW F 650 CS i.e. ('02/'03)

Slip-on Ovale Alluminio - Passaggio BASSO
OMOLOGATO "EVOLUTION II"