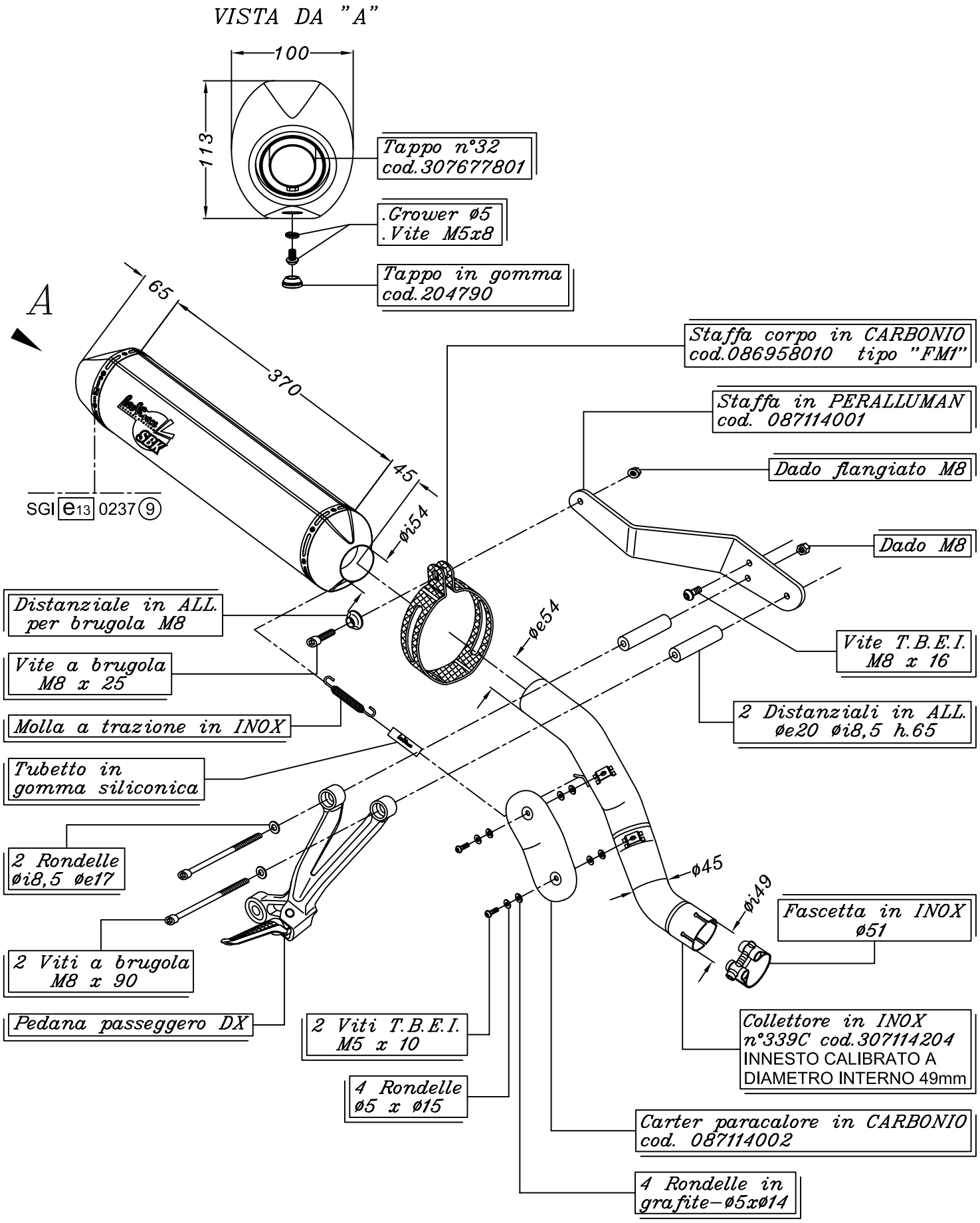

KAWASAKI ZX-10R NINJA i.e. ('04/'05)

Art.7096TC

Slip-on SBK FACTORY - CARBONIO - Passaggio ALTO

silenziatore con interno in TITANIO

OMOLOGATO "EVOLUTION II"