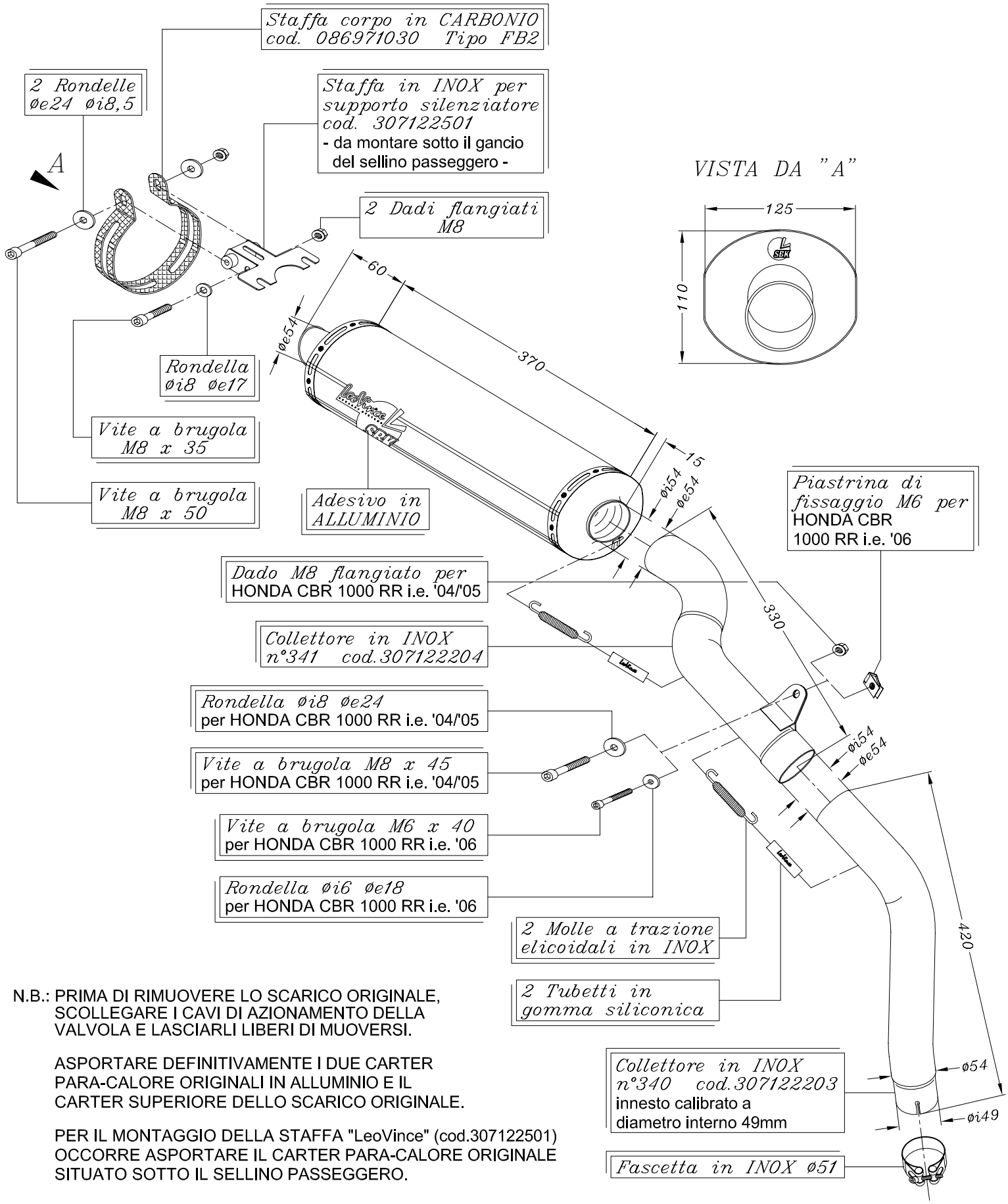

N.B.: PRIMA DI RIMUOVERE LO SCARICO ORIGINALE, SCOLLEGARE I CAVI DI AZIONAMENTO DELLA VALVOLA E LASCIARLI LIBERI DI MUOVERSI.

ASPORTARE DEFINITIVAMENTE I DUE CARTER PARA-CALORE ORIGINALI IN ALLUMINIO E IL CARTER SUPERIORE DELLO SCARICO ORIGINALE.

PER IL MONTAGGIO DELLA STAFFA "LeoVince" (cod.307122501) OCCORRE ASPORTARE IL CARTER PARA-CALORE ORIGINALE SITUATO SOTTO IL SELLINO PASSEGGERO.

ART. 7122T HONDA CBR 1000 RR i.e. ('04/'06)

Slip-on SBK FACTORY << BIG >> Racing - CARBONIO - Passaggio STANDARD

con silenziatore con interno in TITANIO