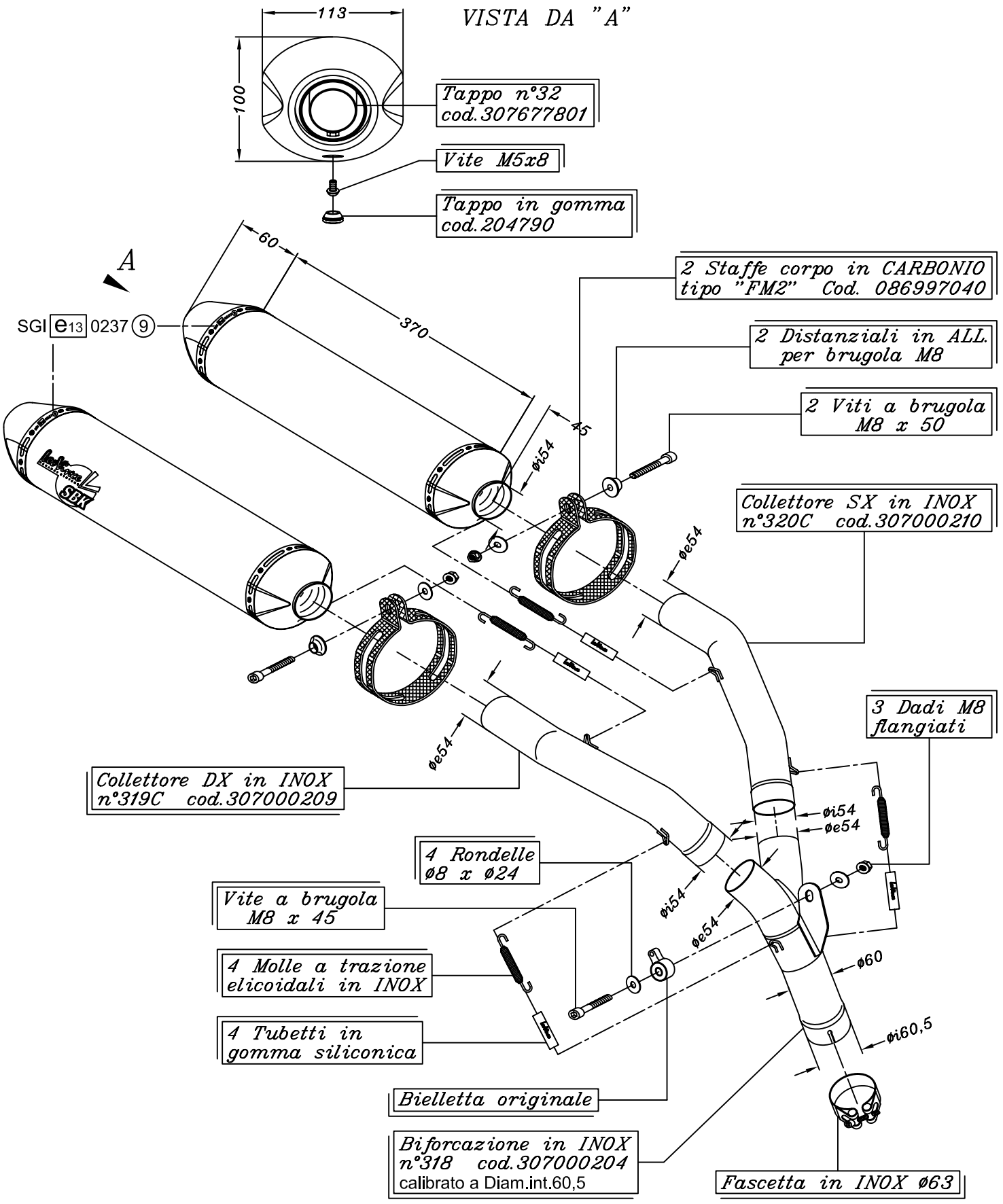

YAMAHA YZF 1000 R1 i.e. ('04/'06)
YAMAHA YZF 1000 R1 SP i.e. ('06)

Art.7145TC *Slip-on SBK FACTORY - CARBONIO - Passaggio STANDARD*

OMOLOGATO "EVOLUTION II"

con silenziatore con interno in TITANIO