N.B.: PER IL MONTAGGIO DI QUESTO SILENZIATORE OCCORRE
ASPORTARE L'INDICATORE DI DIREZIONE DESTRO
(SIA PER IL PASSAGGIO ALTO CHE PER IL PASSAGGIO BASSO)

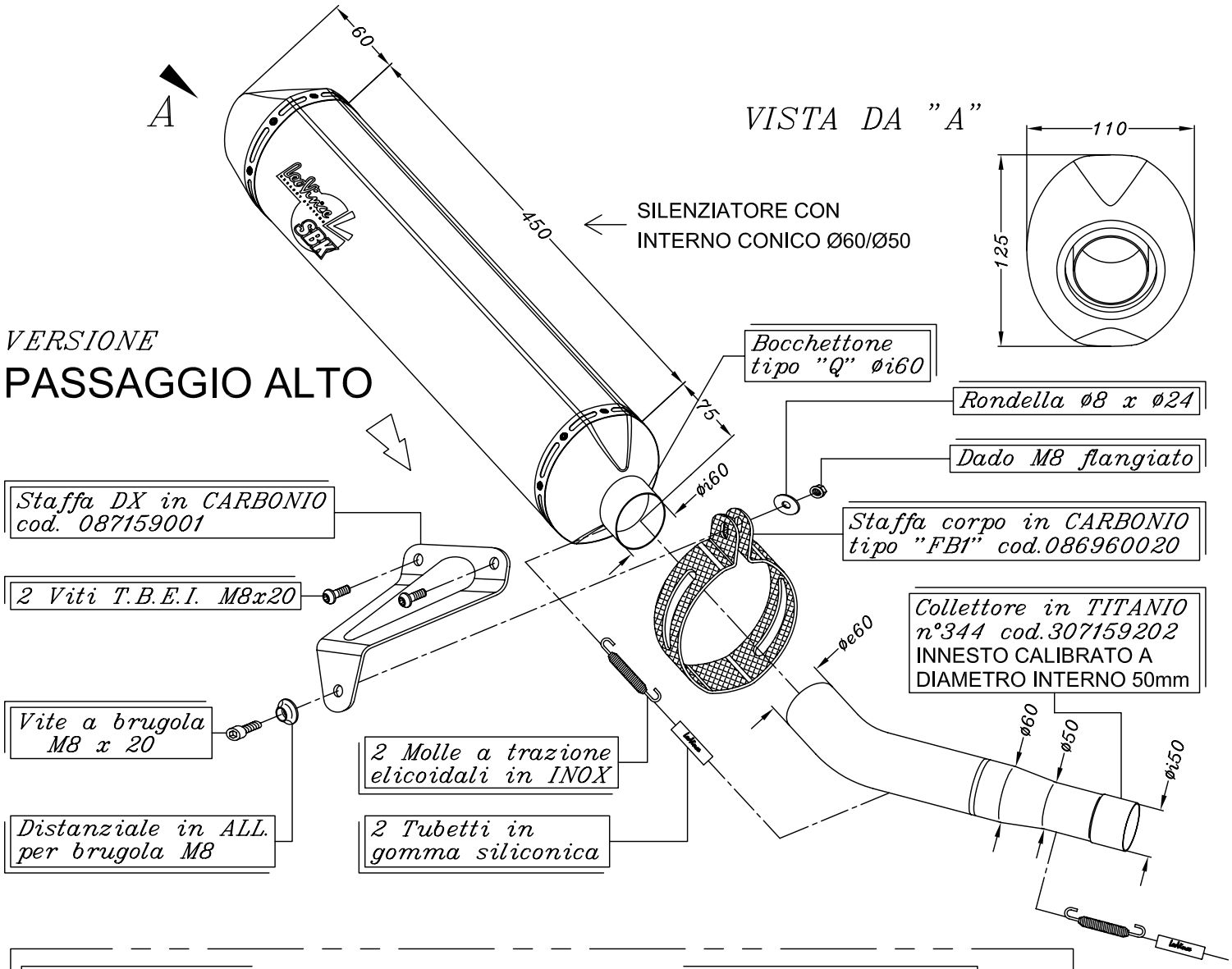

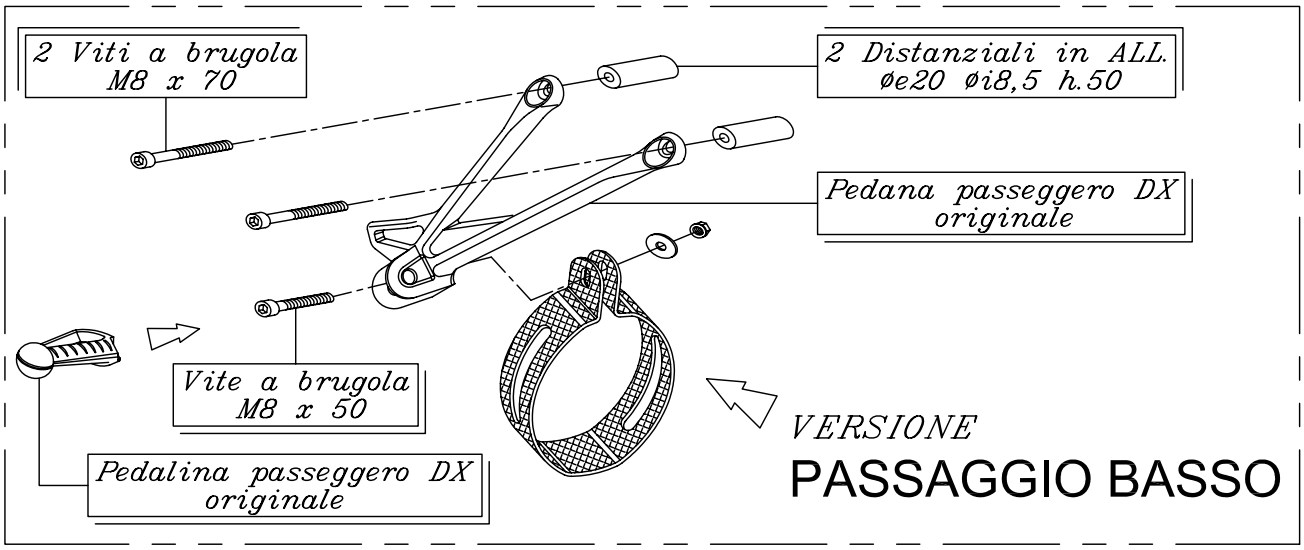

ART. 7159C BENELLI TORNADO 900 TRE i.e. ('04)
BENELLI TORNADO 900 TRE i.e. RS ('04)

Slip-on SBK FACTORY <<BIG>> CARBONIO – Pass. BASSO & ALTO – RACING
Full TITANIUM