VISTA DA "A" VISTA DA "B"

Flangia tipo "16C"

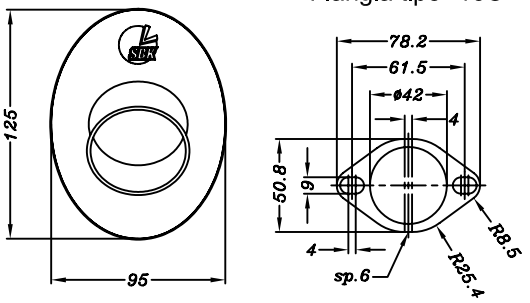

N.B.: PER IL MONTAGGIO DI QUESTO SILENZIATORE OCCORRE ASPORTARE L' INDICATORE DI DIREZIONE POSTERIORE DESTRO

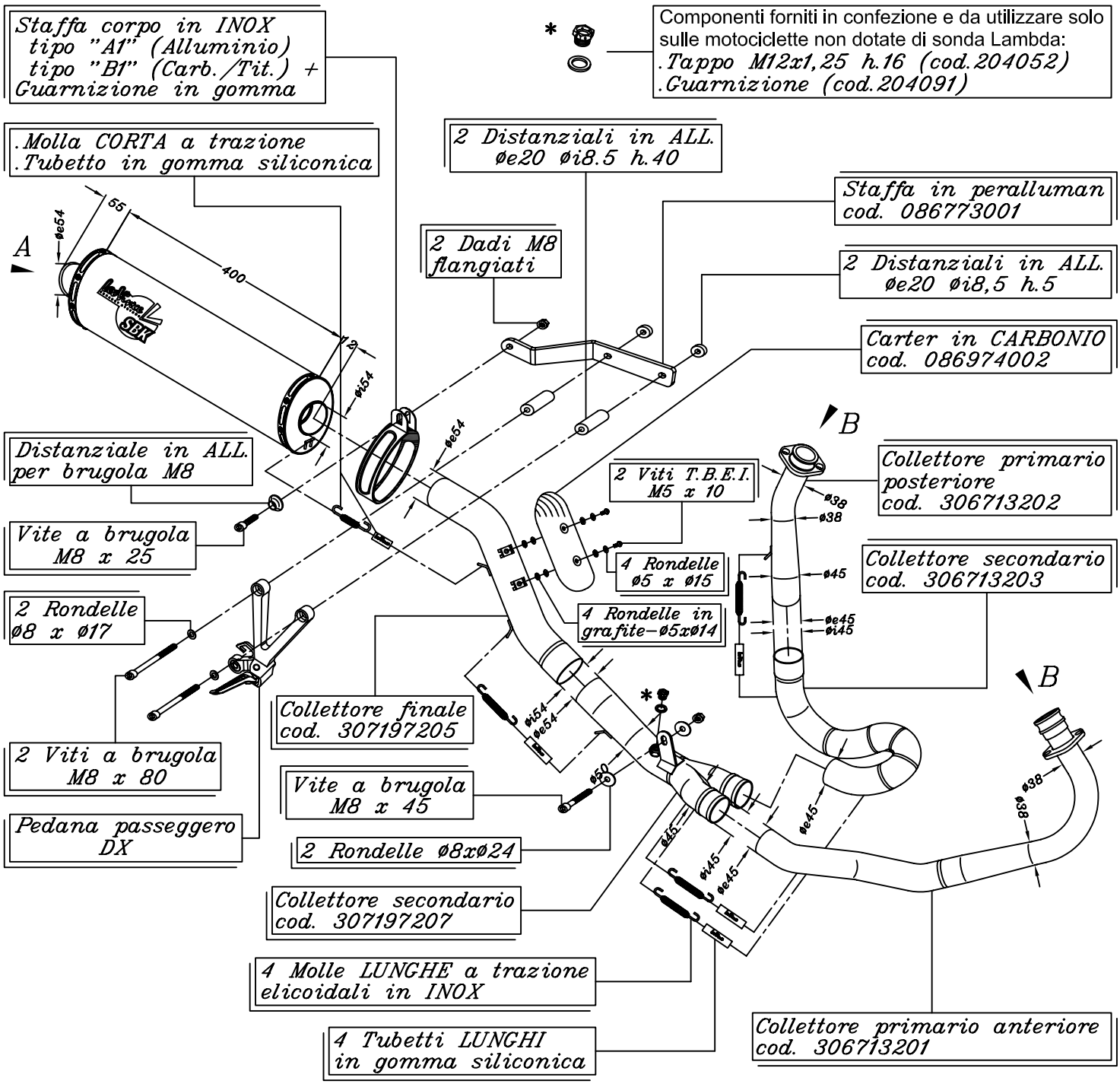

SUZUKI SV 650 i.e. ('04/'07) _ SUZUKI SV 650 S i.e. ('07)

ART. 7196 Impianto completo SBK 2/1 Ovale - ALLUMINIO - Passaggio ULTRA-HIGH - Racing

ART. 7197 Impianto completo SBK 2/1 Ovale - CARBONIO - Passaggio ULTRA-HIGH - Racing

ART. 7198 Impianto completo SBK 2/1 Ovale - TITANIO - Passaggio ULTRA-HIGH - Racing