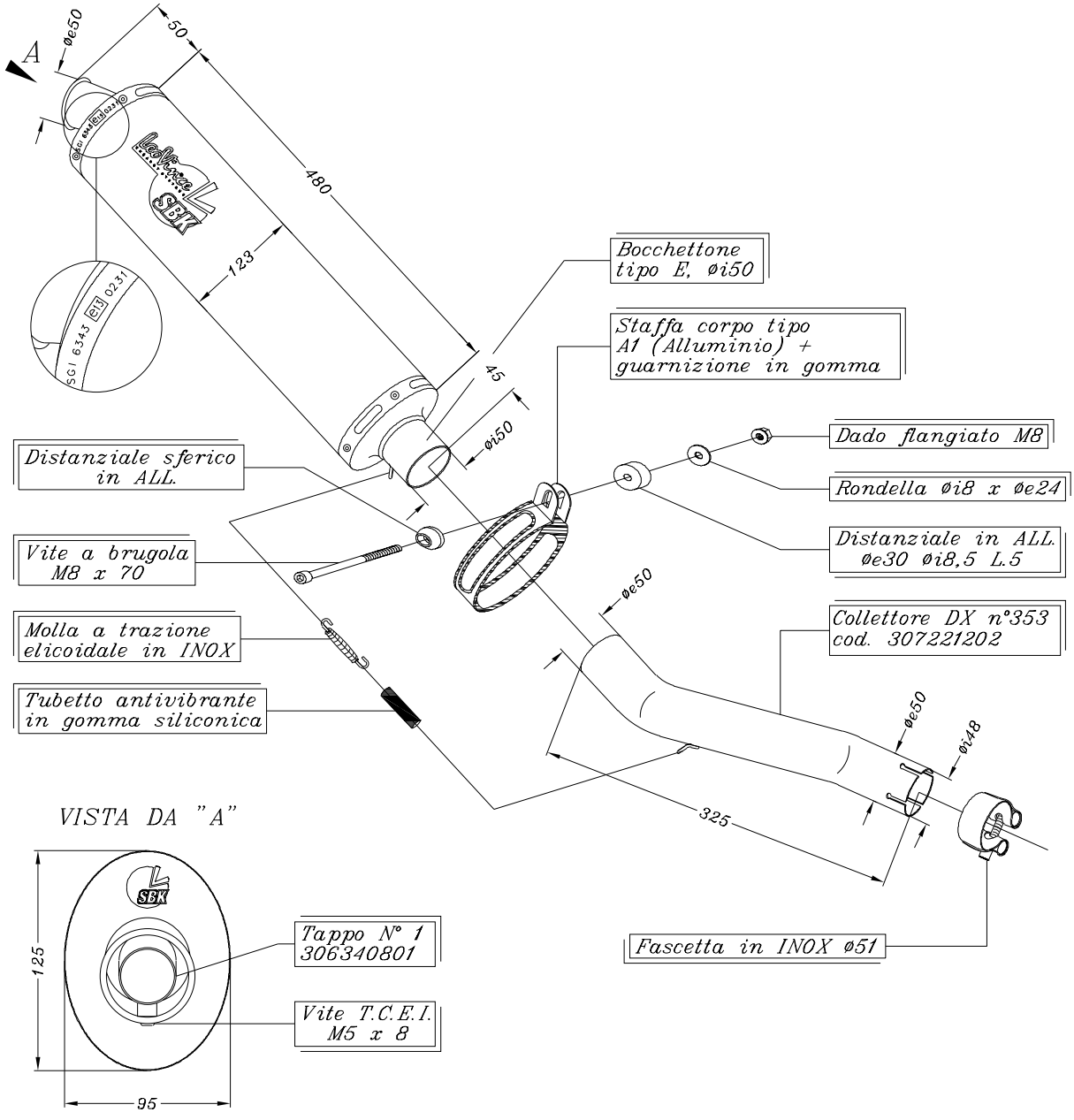

ART. 7229 HONDA CBF 500 ('04)

Slip-on Ovale Alluminio – Passaggio STANDARD
OMOLOGATO "EVOLUTION II"