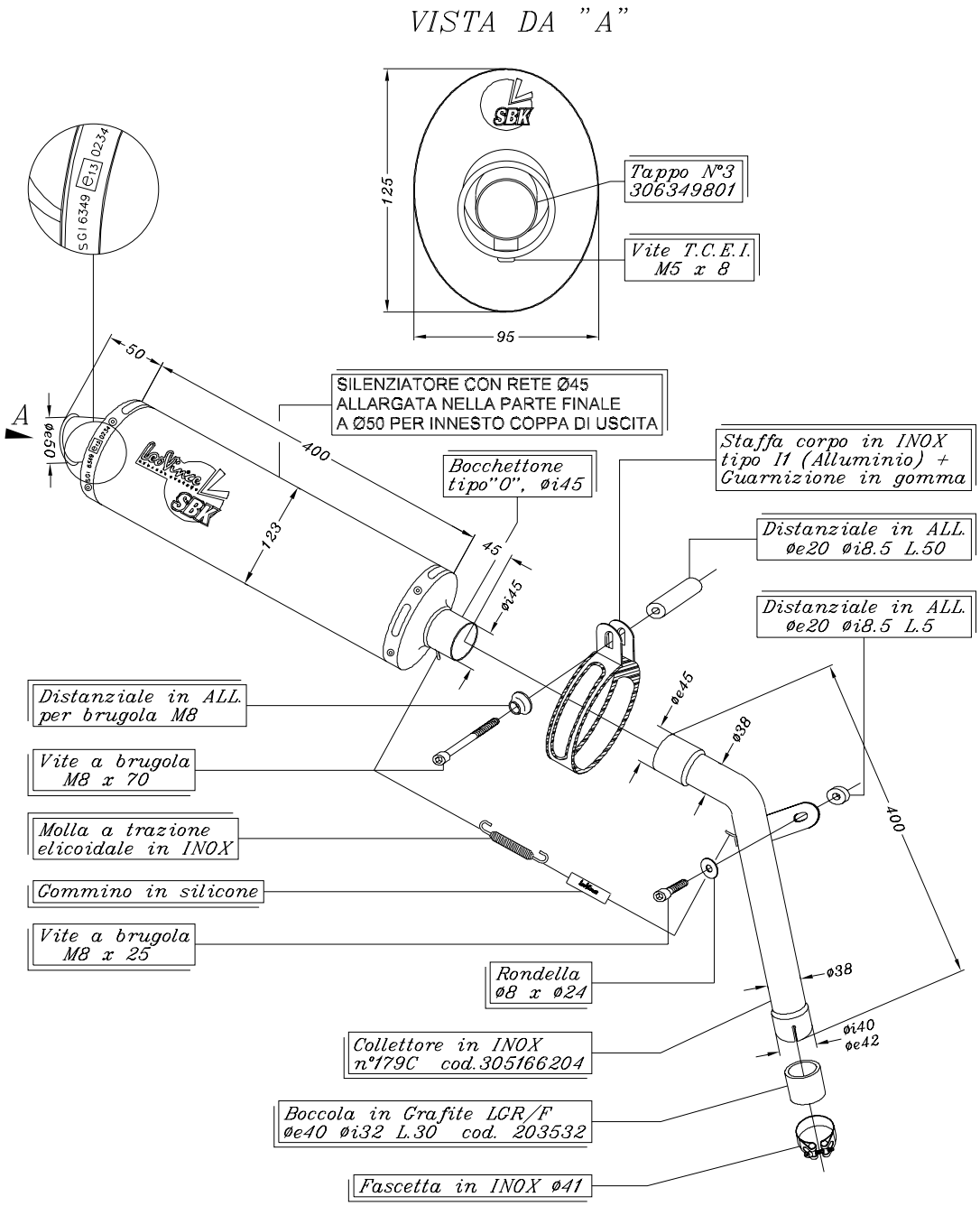

ART. 7257 HONDA XL 125 V VARADERO ('01/'04)

Slip-on SBK – Ovale Alluminio – Passaggio BASSO

OMOLOGATO "EVOLUTION II"