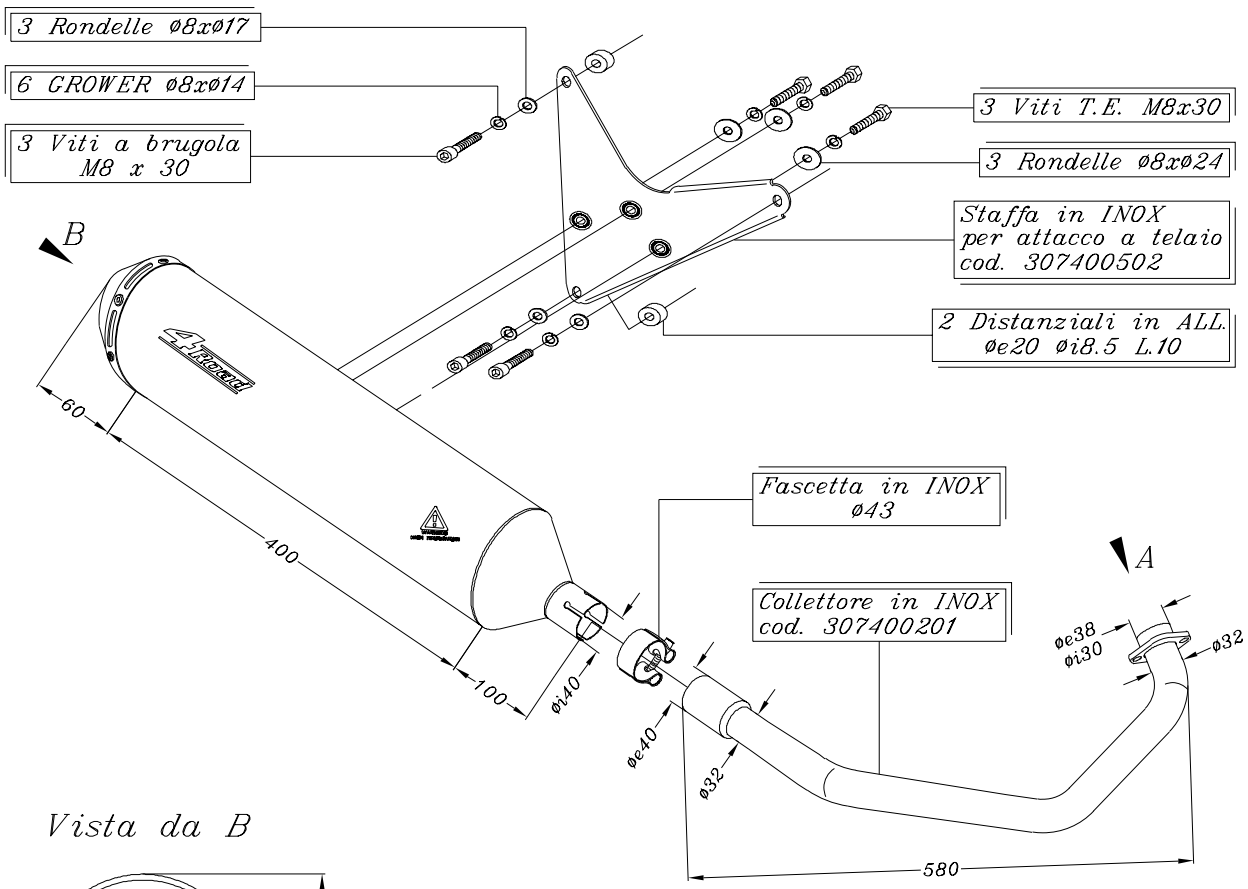

Vista da B

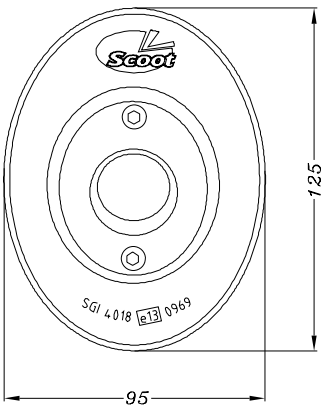

Vista da A

Flangia tipo "43A"

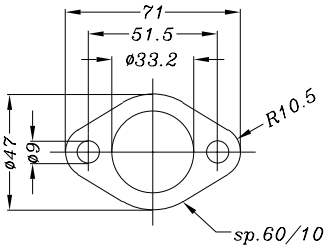

ART.7400 Silenziatore << 4 ROAD >> per

APRILIA SPORTCITY 200 ('05)

APRILIA SPORTCITY 125 ('05)