N.B.: PER IL MONTAGGIO DI QUESTO SILENZIATORE SU MALAGUTI F12 R PHANTOM ('07-liquid cooled), OCCORRE TAPPARE O ELIMINARE IL TUBO (S.A.I. - Secondary Air Injection) CHE INIETTA L'ARIA NELLO SCARICO ORIGINALE.

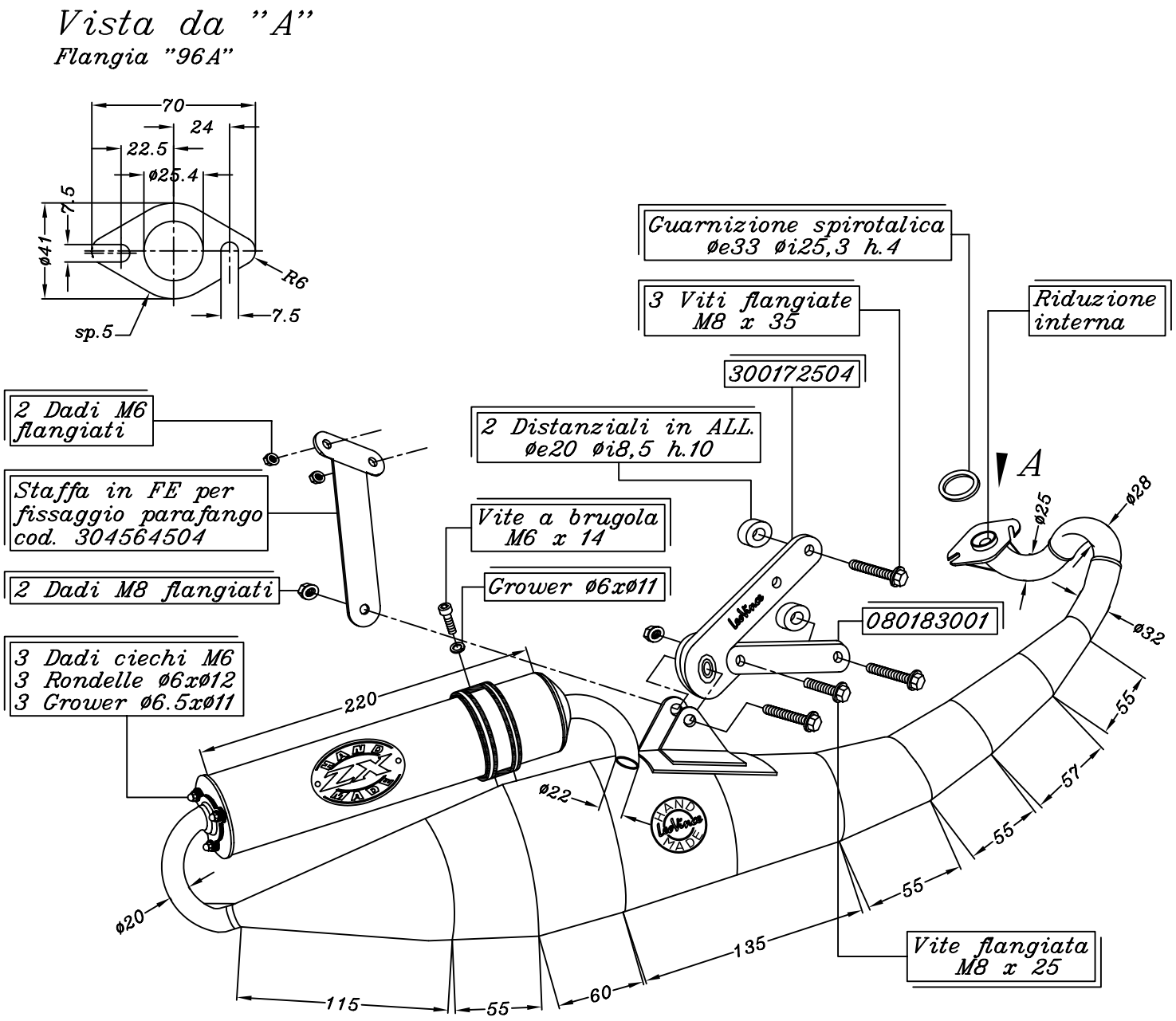

Art.7451 Silenziatore HANDE MADE "ZX" per

MALAGUTI F12 PHANTOM R ('07 – liquid cooled)