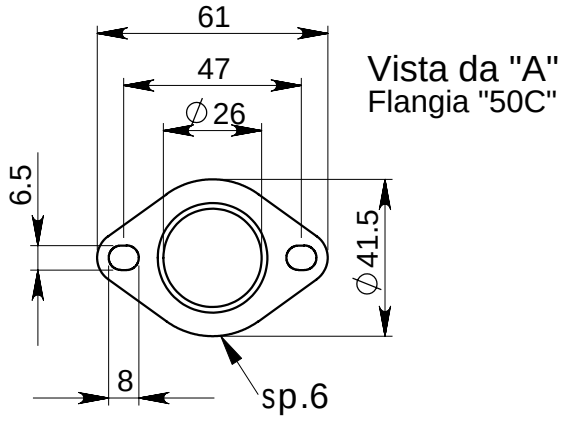

N.B.: PER IL MONTAGGIO DI QUESTO SILENZIATORE SU **APRILIA SR 50 R FACTORY e PIAGGIO NRG POWER DD**, OCCORRE TAPPARE O ELIMINARE IL TUBO (S.A.I. - Secondary Air Injection) CHE INIETTA L'ARIA NELLO SCARICO ORIGINALE E, CON LE PINZE, RIMUOVERE IL NOTTOLINO DI DIAMETRO 12mm - LUNGHEZZA 55mm POSTO SOTTO IL TELAIO DELL' **APRILIA SR 50 R FACTORY**.

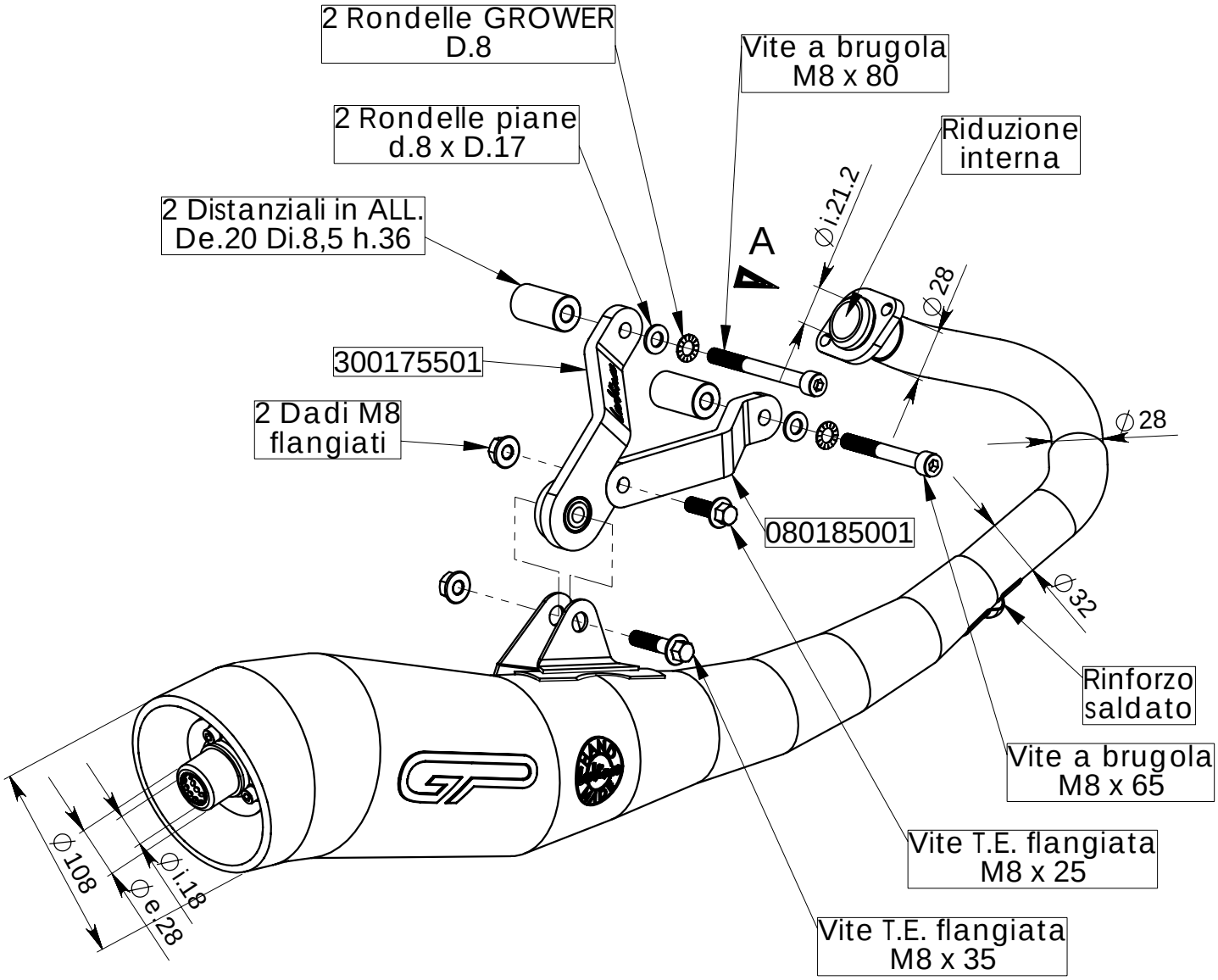

Art.7492 Silenziatore HAND MADE "GP" per

APRILIA SR 50 SPORT PRO i.e. ('03/'04 - motore Piaggio) -
APRILIA SR 50 R FACTORY ('04/'07 - motore Piaggio) -
PIAGGIO NRG POWER DD ('05/'06)
GILERA RUNNER SP 50 ('08 - mod. carburatore)