VISTA DA "A"

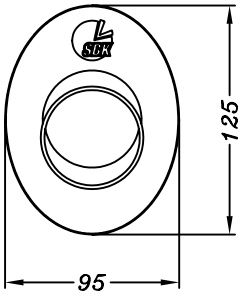

N.B.: Prima di rimuovere lo scarico originale, scollegare i due cavi di azionamento della valvola e fissarli in un punto in cui non interferiscano con parti mobili e/o calde della moto.

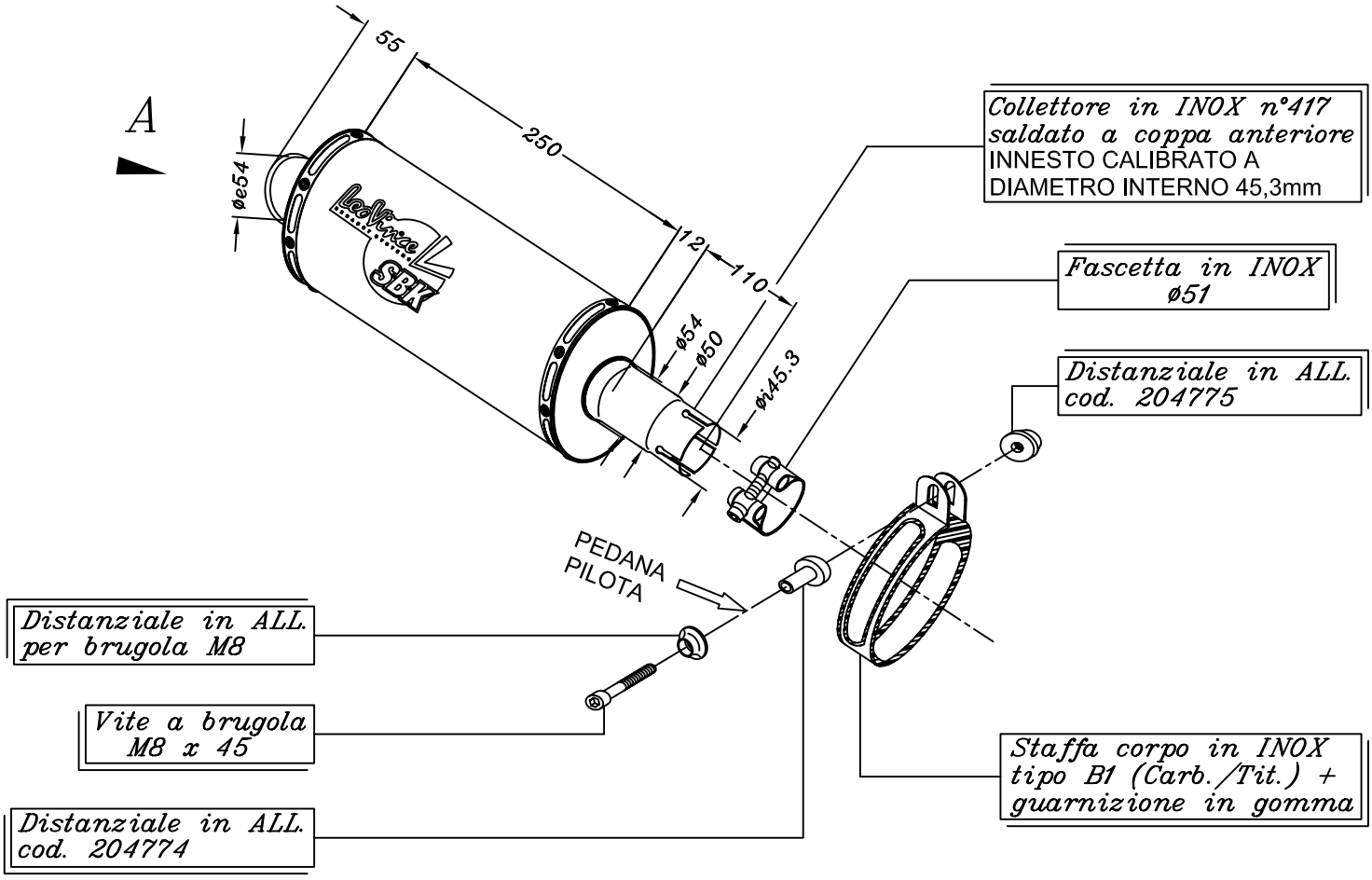

YAMAHA YZF 600 R6 i.e. ('06/'07)

Art.7571 Slip-on SBK Ovale - TITANIO - Pass. STANDARD - Racing