VISTA DA "A"

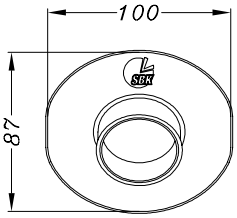

N.B.: IL MONTAGGIO DELLO SCARICO "LeoVince" COMPORTA L'ASPORTAZIONE DEFINITIVA DEL CARTER METALLICO POSTO SOPRA LA MARMITTA ORIGINALE (SOTTO IL CODINO POSTERIORE)

2 Staffe corpo in CARBONIO tipo "FP2A" cod.307600501

2 Distanziali in ALL. per brugola M8

2 Viti a brugola M8 x 25

2 Viti a brugola M8 x 40

2 Rondelle ø8 x ø17

4 Rondelle ø8 x ø24

4 Dadi M8 flangiati

2 Staffe in INOX cod.307601502

A

B

ø e45

60

200

45

ø i45

ø e45

350

Collettore in INOX n°427 cod.307601202

ø45

BUGNA INFERIORE

2 Molle CORTE a trazione

Fascetta in INOX ø49

90

ø e45

185

ø i45

INNESTO CALIBRATO A DIAMETRO INTERNO 45mm

2 Distanziali in ALLUMINIO cod. 204800

2 Tubetti in gomma siliconica

2 Gommini cod.204668 -per proteggere le carene dal calore-

VISTA DA "B"

CONNETTORE LUCI

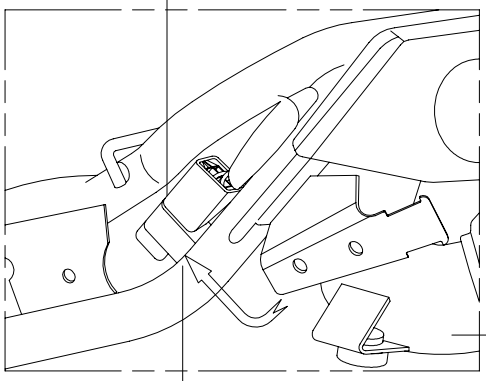

PRIMA DI MONTARE IL SILENZIATORE SINISTRO "LeoVince" STACCARE IL CONNETTORE LUCI DAL SUO PUNTO DI ANCORAGGIO SUL LATO POSTERIORE SINISTRO DELLA MOTO, E FISSARLO IN UN ALTRO PUNTO DEL TELAIO TRAMITE LA FASCETTA IN DOTAZIONE.

FASCETTA

COLLETTORE "LeoVince" LATO SX

NUOVO PUNTO DI ANCORAGGIO DEL CONNETTORE LUCI

Art.7600 SUZUKI GSR 600 ('06)

Slip-on SBK Racing FACTORY - ALLUMINIO - Passaggio STANDARD